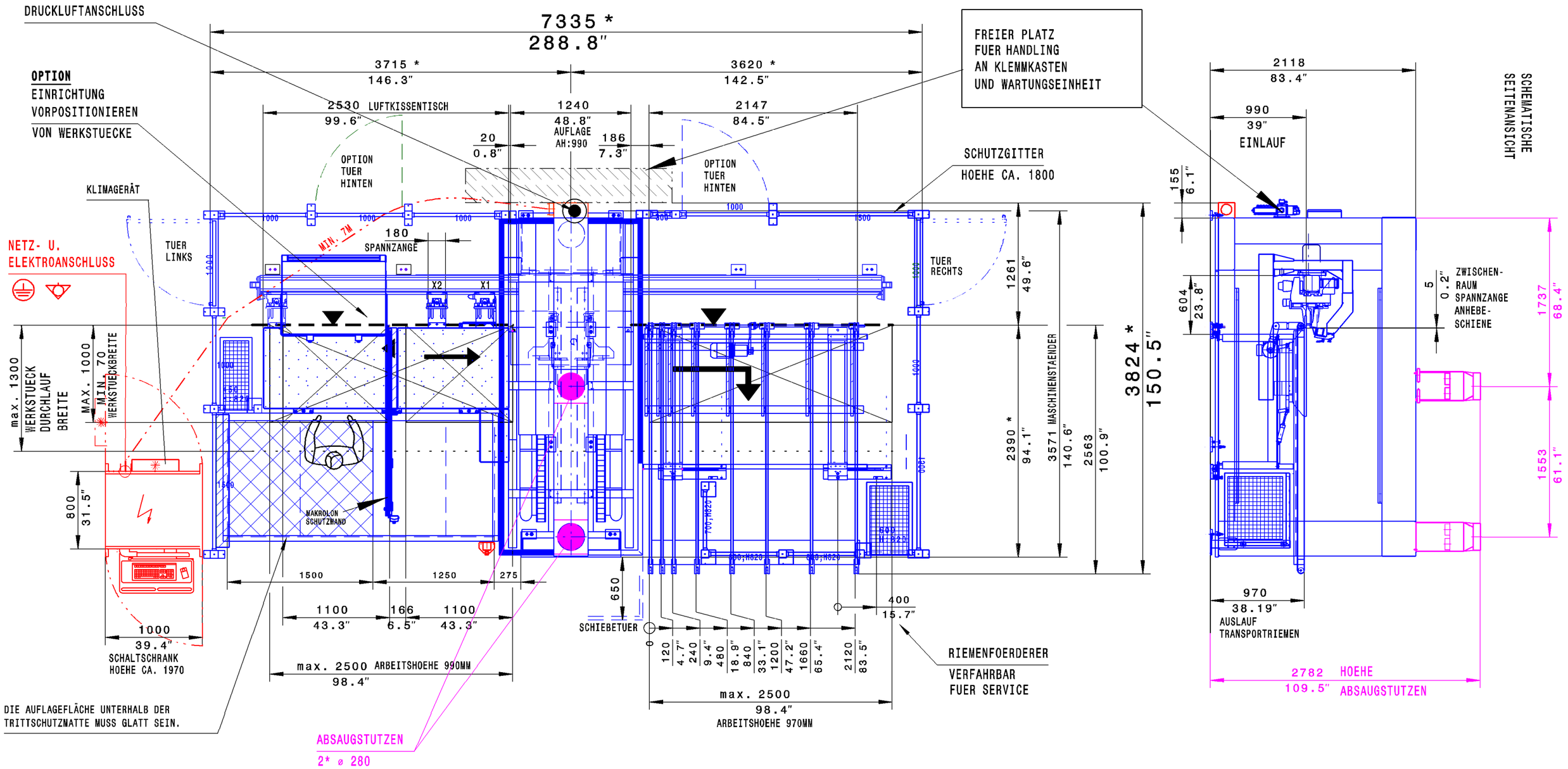

* MASS FUER
FUNDAMENTPLAN
SIEHE PLAN
5-350-94-4040

DIE PRODUKTIONSEINRICHTUNG IST OHNE DIE IN DIESEM PLAN EINGEZEICHNETEN UND VON HOMAG GELIEFERTEN SICHERHEITSABSCHRANKUNGEN NICHT CE-KONFORM UND DARF NICHT BETRIEBEN WERDEN.

ALS KUNDENSEITIGE ZUGANGSVERHINDERUNG SIND NUR FEST MIT DEM HALLENBODEN UND DER HALLENDECKE VERANKERTE UNBEWEGLICHE WÄNDE ZULÄSSIG.

AENDERUNGEN VORBEHALTEN

DIESE ZEICHNUNG DIENT NUR ZUR ANGEBOTSERLÄUTERUNG UND IST FÜR DIE ENDGÜLTIGE AUSFÜHRUNG NICHT VERBINDLICH.

DRILLTEQ H-600

0 BHX500

OHNE UNSERE GENEHMIGUNG DARF DIESE ZEICHNUNG WEDER VERVIELFÄLTIGT NOCH NACHGEZEICHNET NOCH DRITTEN ODER KONKURRENZFIRMEN ZUGÄNGLICH GEMACHT WERDEN

AB	AEND.NR.	DATUM	NAME

	Datum	NAME
BEARB.	08.02.2018	Berlinghof
KTRL.	08.02.2018	

ISO 2768 mK-E
EN ISO 13920 -BE
FARBCODETABELLE

M 1:40

WERKSTOFF -
GUSSMODELL _
kg dm²

HOMAG

AUFSTELLPLAN
DRILLTEQ H-600

ZEICHNUNGS-NR.
5-350-94-7336

A3

060

(C) Copyright reserved

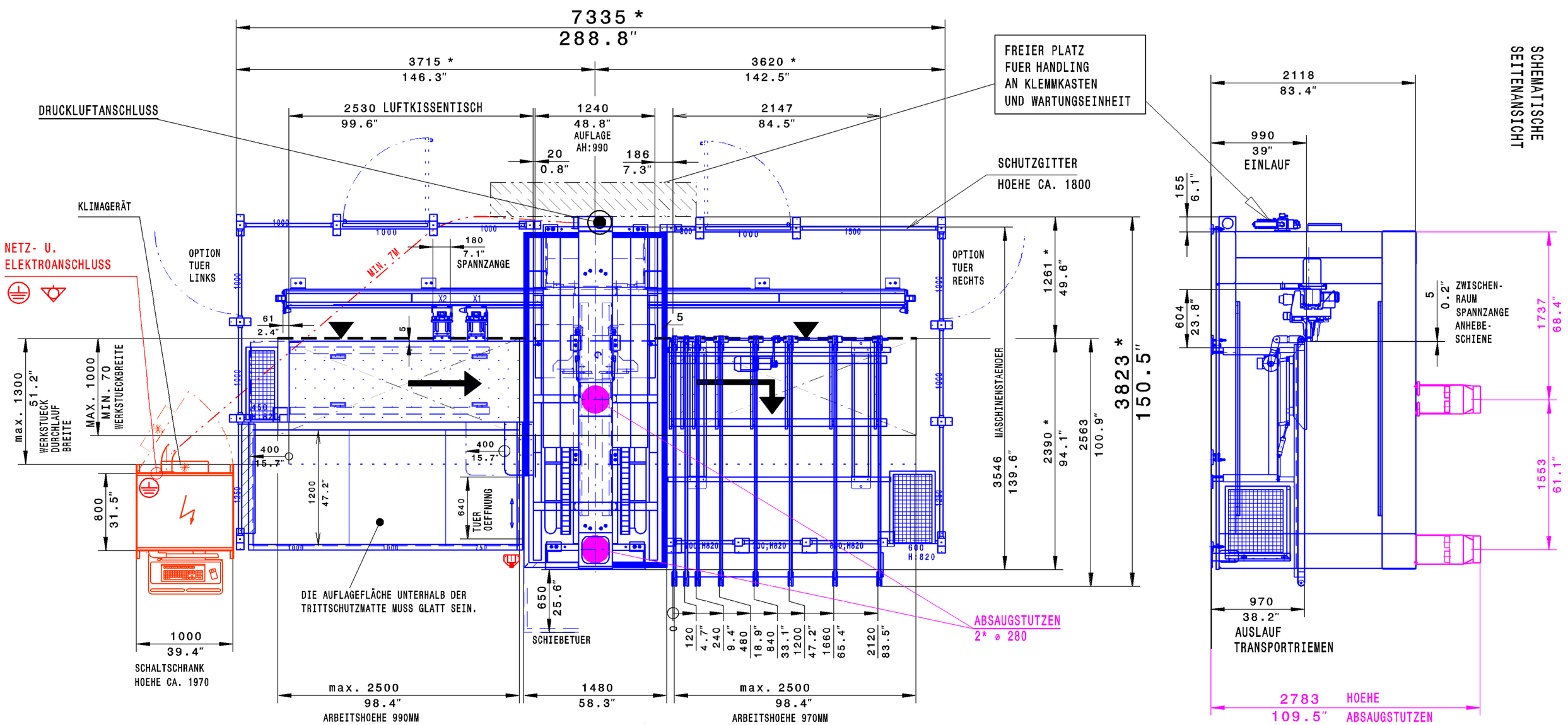

* MASS FUER
FUNDAMENTPLAN
SIEHE PLAN
5-350-94-4040

DIE PRODUKTIONSEINRICHTUNG IST OHNE DIE IN DIESEM PLAN EINGEZEICHNETEN UND VON HOMAG GELIEFERTEN SICHERHEITSABSCHRANKUNGEN NICHT CE-KONFORM UND DARF NICHT BETRIEBEN WERDEN.

ALS KUNDENSEITIGE ZUGANGSVERHINDERUNG SIND NUR FEST MIT DEM HALLENBODEN UND DER HALLENDECKE VERANKERTE UNBEWEGLICHE WÄNDE ZULÄSSIG.

AENDERUNGEN VORBEHALTEN

DIESE ZEICHNUNG DIENT NUR ZUR ANGEBOTSERLÄUTERUNG UND IST FÜR DIE ENDGÜLTIGE AUSFÜHRUNG NICHT VERBINDLICH.

DRILLTEQ H-600

0 BHX500

OHNE UNSERE GENEHMIGUNG DARF DIESE ZEICHNUNG WEDER VERVIEL-FÄLTIGT NOCH NACHGEZEICHNET NOCH DRITTEN ODER KONKURRENZ-FIRMEN ZUGÄNGLICH GEMACHT WERDEN

AB	AEND.NR.	DATUM	NAME

	Datum	NAME
BEARB.	09.02.2018	Berlinghof
KTRL.	09.02.2018	

ISO 2768 mK-E
EN ISO 13920 -BE
FARBCODETABELLE

M 1:40

WERKSTOFF ---
GUSSMODELL
Ω kg ❒ dm²

AUFSTELLPLAN
DRILLTEQ H-600

HOMAG

ZEICHNUNGS-NR.
5-350-94-0612

A3

060

(C) Copyright reserved

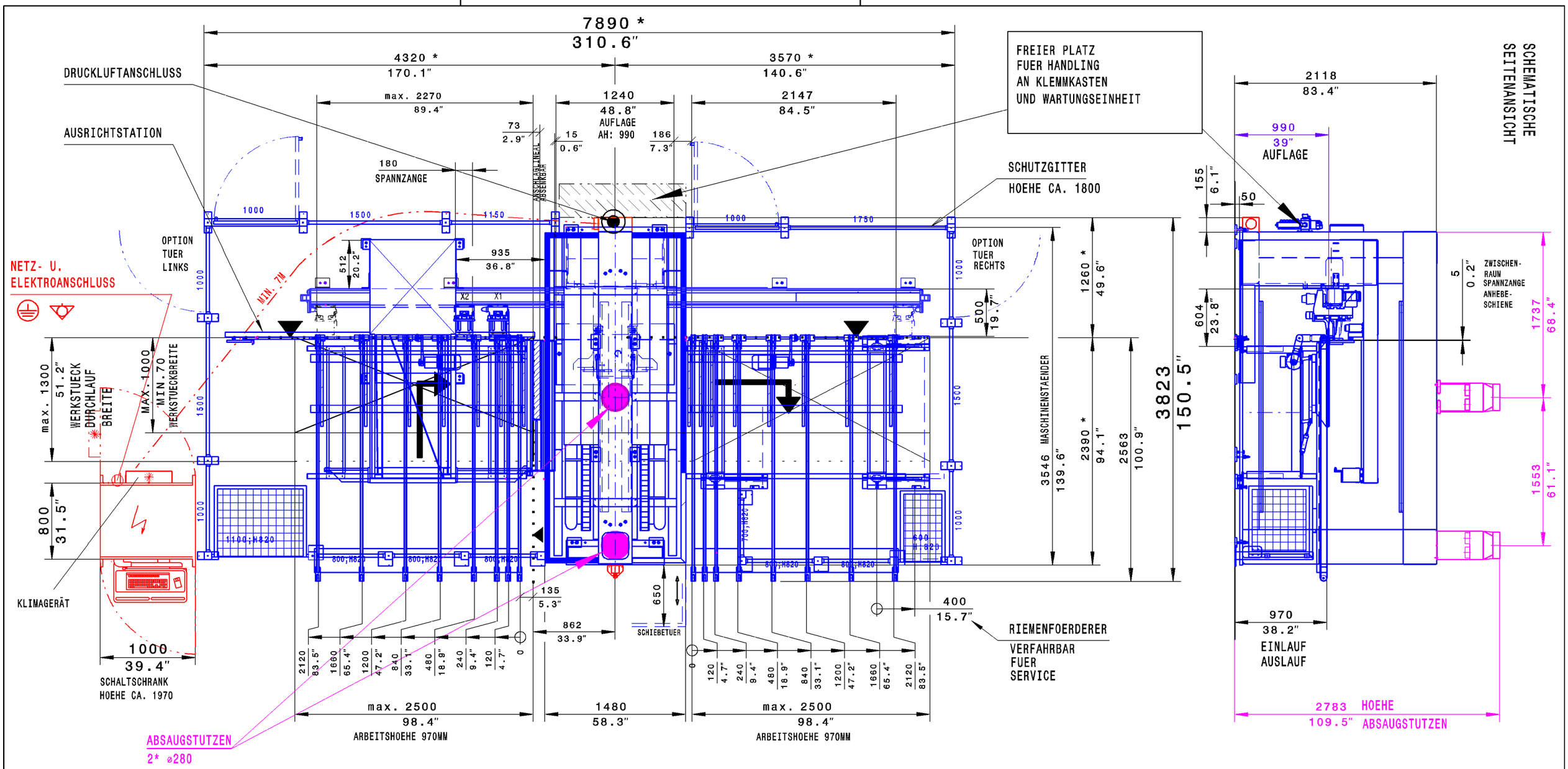

* MASS FUER
FUNDAMENTPLAN
SIEHE PLAN
5-350-94-4040

DIE PRODUKTIONSEINRICHTUNG IST OHNE DIE IN DIESEM PLAN EINGEZEICHNETEN UND VON HOMAG GELIEFERTEN SICHERHEITSABSCHRANKUNGEN NICHT CE-KONFORM UND DARF NICHT BETRIEBEN WERDEN.

ALS KUNDENSEITIGE ZUGANGSVERHINDERUNG SIND NUR FEST MIT DEM HALLENBODEN UND DER HALLENDECKE VERANKERTE UNBEWEGLICHE WÄNDE ZULÄSSIG.

AENDERUNGEN VORBEHALTEN

DIESE ZEICHNUNG DIENT NUR ZUR ANGEBOTSERLÄUTERUNG UND IST FÜR DIE ENDGÜLTIGE AUSFÜHRUNG NICHT VERBINDLICH.

DRILLTEQ H-600

0 BHX500

OHNE UNSERE GENEHMIGUNG DARF DIESE ZEICHNUNG WEDER VERVIELFÄLTIGT NOCH NACHGEZEICHNET NOCH DRITTEN ODER KONKURRENZFIRMEN ZUGÄNGLICH GEMACHT WERDEN

AB	AEND.NR.	DATUM	NAME

	Datum	NAME
BEARB.	09.02.2018	Berlinghof
KTRL.	09.02.2018	

ISO 2768 mK-E
EN ISO 13920 -BE
FARBCODETABELLE

M 1:40

WERKSTOFF -
GUSSMODELL
Ω kg ❒ dm²

AUFSTELLPLAN
DRILLTEQ H-600

HOMAG

ZEICHNUNGS-NR.
5-351-95-3580

A3

060
(C) Copyright reserved

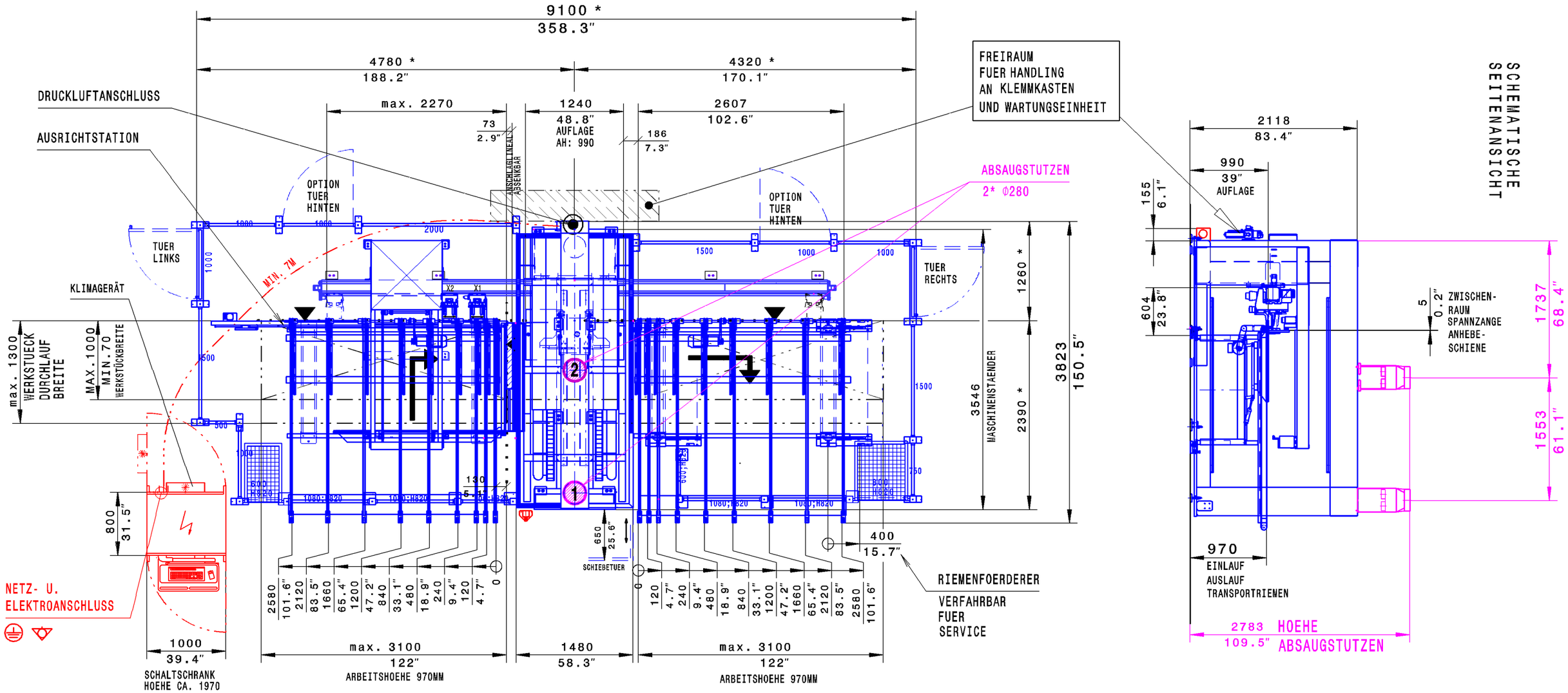

* MASS FUER
FUNDAMENTPLAN
SIEHE PLAN
5-350-94-4040

DIE PRODUKTIONSEINRICHTUNG IST OHNE DIE IN DIESEM PLAN EINGEZEICHNETEN UND VON HOMAG GELIEFERTEN SICHERHEITSABSCHRANKUNGEN NICHT CE-KONFORM UND DARF NICHT BETRIEBEN WERDEN.

ALS BAUSEITIGE ZUGANGSVERHINDERUNG SIND NUR FEST MIT DEM HALLENBODEN UND DER HALLENDECKE VERANKERTE UNBEWEGLICHE WÄNDE ZULÄSSIG.

AENDERUNGEN VORBEHALTEN

DIESE ZEICHNUNG DIENT NUR ZUR ANGEBOTSERLÄUTERUNG UND IST FÜR DIE ENDGÜLTIGE AUSFÜHRUNG NICHT VERBINDLICH.

DRILLTEQ H-600

0 BHX500

OHNE UNSERE GENEHMIGUNG DARF DIESE ZEICHNUNG WEDER VERVIELFÄLTIGT NOCH NACHGEZEICHNET NOCH DRITTEN ODER KONKURRENZFIRMEN ZUGÄNGLICH GEMACHT WERDEN

AB	AEND.NR.	DATUM	NAME

	Datum	NAME
BEARB.	09.02.2018	Berlinghof
KTRL.	09.02.2018	

ISO 2768 mK-E
EN ISO 13920 -BE
FARBCODETABELLE

M 1:50

WERKSTOFF -
GUSSMODELL
kg dm²

HOMAG

AUFSTELLPLAN
DRILLTEQ H-600

ZEICHNUNGS-NR.
5-351-95-3590

A3

060

(C) Copyright reserved

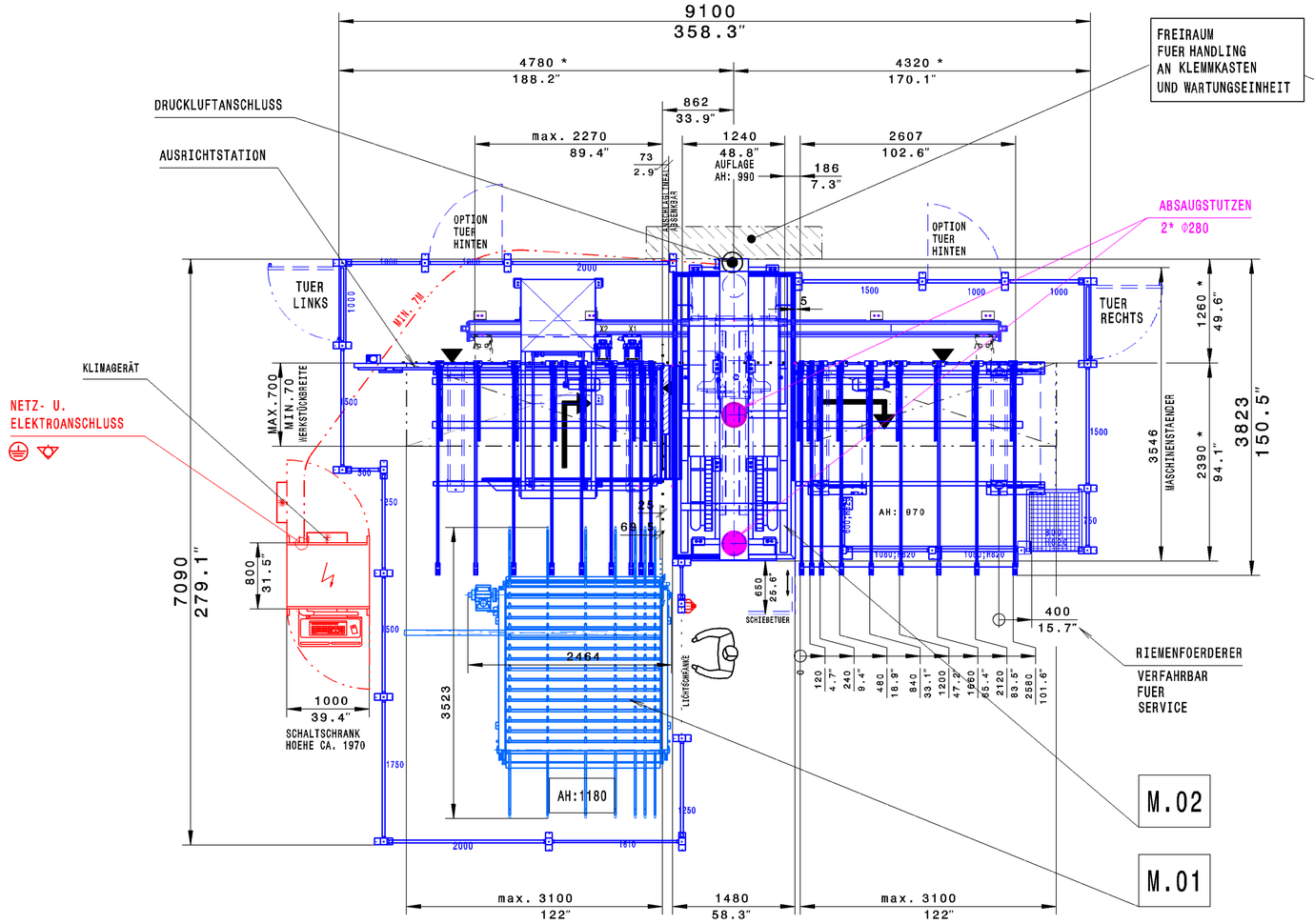

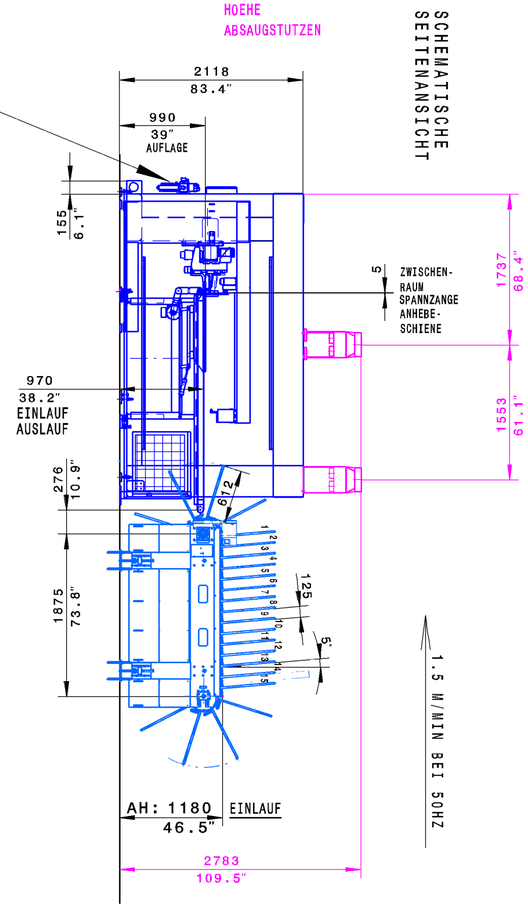

M.01 SORTEQ V-250
TPI210/B/015/30/10

M.02 DRILLTEQ H-600
0 BHX500

* MASS FUER
FUNDAMENTPLAN
SIEHE PLAN
5-350-94-4040

DIE PRODUKTIONSEINRICHTUNG IST OHNE DIE IN DIESEM PLAN EINGEZEICHNETEN UND VON HOMAG GELIEFERTEN SICHERHEITSABSCHRANKUNGEN NICHT CE-KONFORM UND DARF NICHT BETRIEBEN WERDEN.

ALS BAUSEITIGE ZUGANGSVERHINDERUNG SIND NUR FEST MIT DEM HALLENBODEN UND DER HALLENDECKE VERANKERTE UNBEWEGLICHE WÄNDE ZULÄSSIG.

AENDERUNGEN VORBEHALTEN

DIESE ZEICHNUNG DIENT NUR ZUR ANGEBOTSERLÄUTERUNG UND IST FÜR DIE ENDGÜLTIGE AUSFÜHRUNG NICHT VERBINDLICH.

DRILLTEQ H-600
0 BHX500
SORTEQ V-250
0 TPI210/B/015/30/10

OHNE UNSERE GENEHMIGUNG DARF DIESE ZEICHNUNG WEDER VERVIELFÄLTIGT NOCH NACHGEZEICHNET NOCH DRITTEN ODER KONKURRENZFIRMEN ZUGÄNGLICH GEMACHT WERDEN

AB	AEND.NR.	DATUM	NAME

	Datum	NAME
BEARB.	09.02.2018	Berlinghof
KTRL.	23.02.2018	

ISO 2768 mK-E
EN ISO 13920 -BE
FARBCODETABELLE

M
1:50
WERKSTOFF -
GUSSMODELL
kg dm²

HOMAG

AUFSTELLPLAN
DRILLTEQ H-600+SORTEQ V-250

ZEICHNUNGS-NR.
5-400-94-2310

A2
060

(C) Copyright reserved

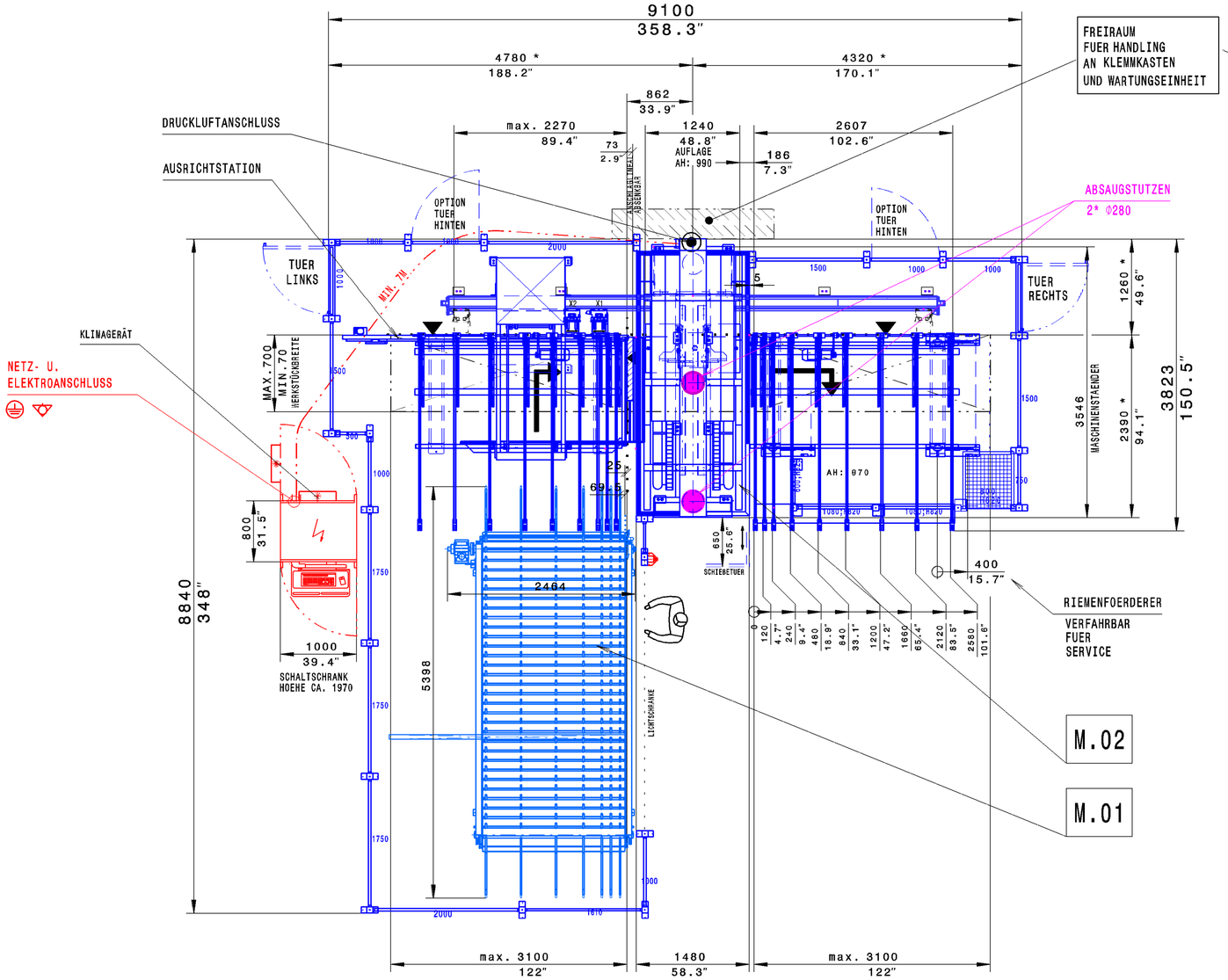

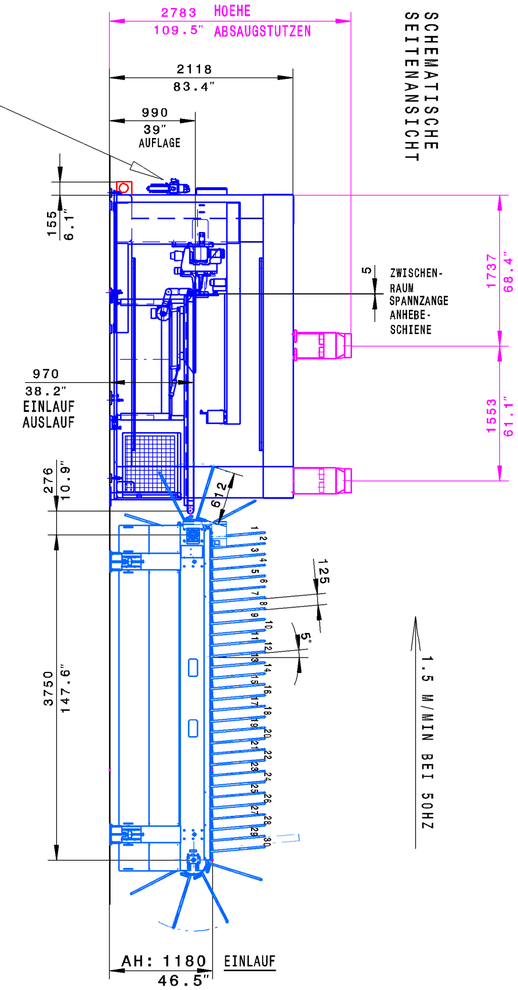

M.01	SORTEQ V-250 TPI210/B/030/30/10
M.02	DRILLTEQ H-600 0 BHX500

* MASS FUER
FUNDAMENTPLAN
SIEHE PLAN
5-350-94-4040

DIE PRODUKTIONSEINRICHTUNG IST OHNE DIE IN DIESEM PLAN EINGEZEICHNETEN UND VON HOMAG GELIEFERTEN SICHERHEITSABSCHRANKUNGEN NICHT CE-KONFORM UND DARF NICHT BETRIEBEN WERDEN.

ALS BAUSEITIGE ZUGANGSVERHINDERUNG SIND NUR FEST MIT DEM HALLENBODEN UND DER HALLENDECKE VERANKERTE UNBEWEGLICHE WÄNDE ZULÄSSIG.

AENDERUNGEN VORBEHALTEN

DIESE ZEICHNUNG DIENT NUR ZUR ANGEBOTSERLÄUTERUNG UND IST FÜR DIE ENDGÜLTIGE AUSFÜHRUNG NICHT VERBINDLICH.

DRILLTEQ H-600
0 BHX500
SORTEQ V-250
0 TPI210/B/030/30/10

OHNE UNSERE GENEHMIGUNG DARF
DIESE ZEICHNUNG WEDER VERVIEL-
FÄLTIGT
NOCH NACHGEZEICHNET
NOCH DRITTEN ODER KONKURRENZ-
FIRMEN ZUGÄNGLICH GEMACHT WERDEN

AB	AEND.NR.	DATUM	NAME

	Datum	NAME
BEARB.	14.02.2018	Berlinghof
KTRL.	23.02.2018	

ISO 2768 mK-E
EN ISO 13920 -BE
FARBCODETABELLE

M 1:50
WERKSTOFF -
GUSSMODELL
kg dm²

HOMAG

AUFSTELLPLAN
DRILLTEQ H-600+SORTEQ V-200

SONDER

ZEICHNUNGS-NR.
5-400-94-2330

A2

060
(C) Copyright reserved

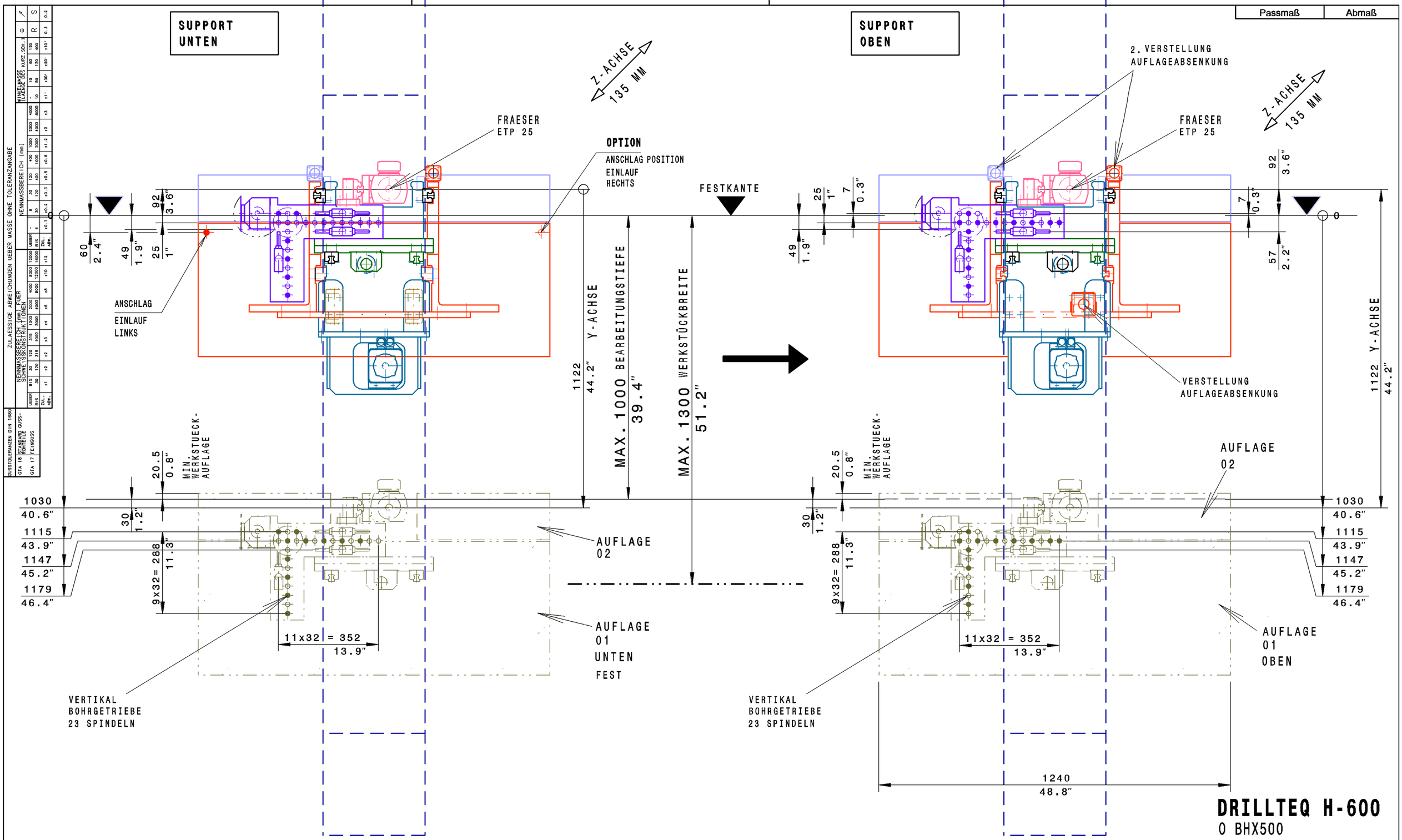

ZULAESSIGE ABWEICHUNGEN UEBER MASSE OHNE TOLERANZANGABE

| NENNMASSBEREICH (mm) | | |

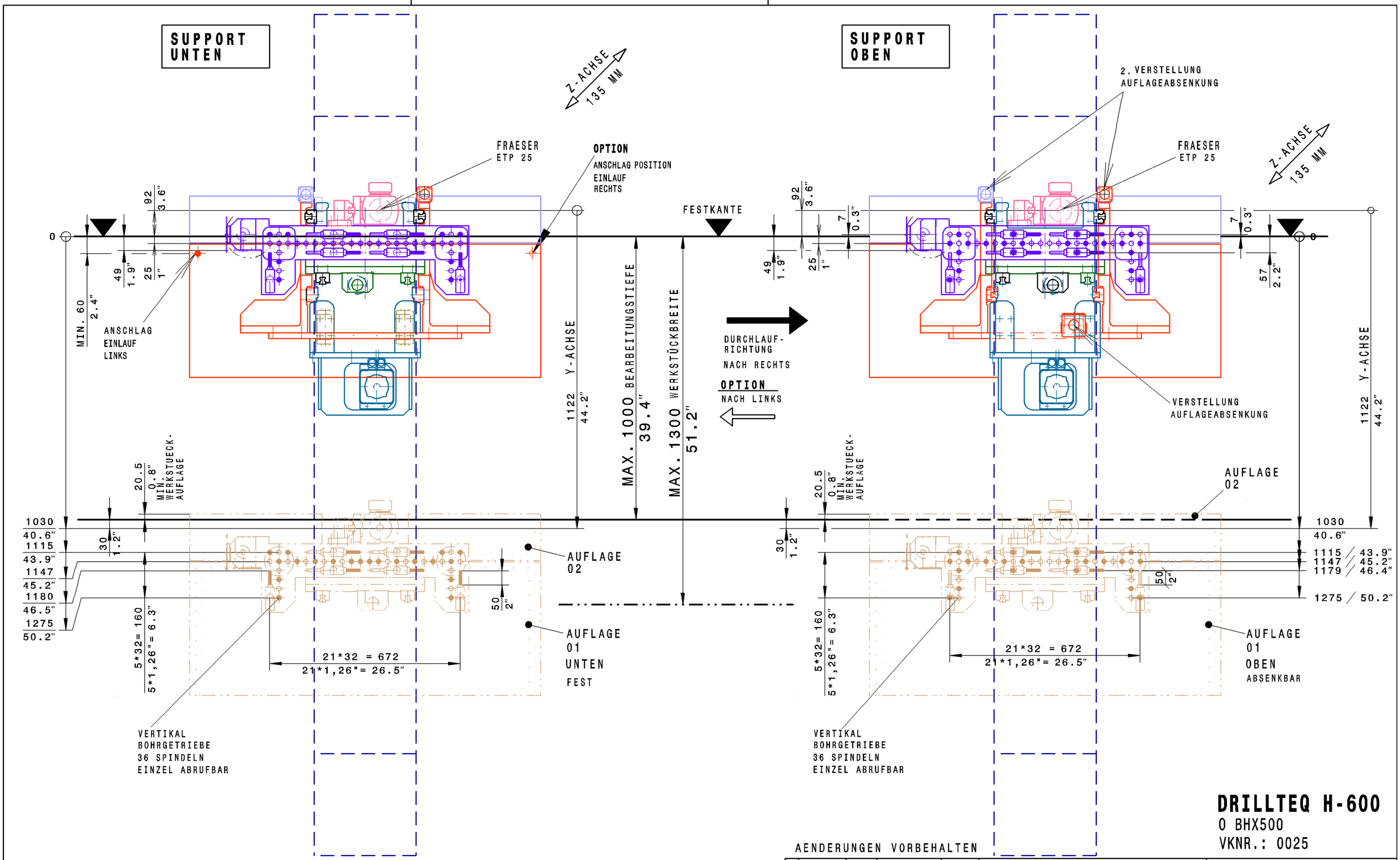

DRILLTEQ H-600

0 BHX500

VKNR.: 0025

AENDERUNGEN VORBEHALTEN

AB	AEND.NR.	DATUM	NAME	M 1:12	WERKSTOFF -
					GUSSMODELL
					kg dm²
	Datum	NAME			
BEARB.	07.02.2018	Berlinghof			
KTRL.	07.02.2018				

ISO 2768 mK-E
EN ISO 13920 -BE
FARBCODETABELLE

BESTUECKUNGSPLAN
DRILLTEQ H-600

HOMAG

ZEICHNUNGS-NR.
9-817-09-7484

A3

060

(C) Copyright reserved

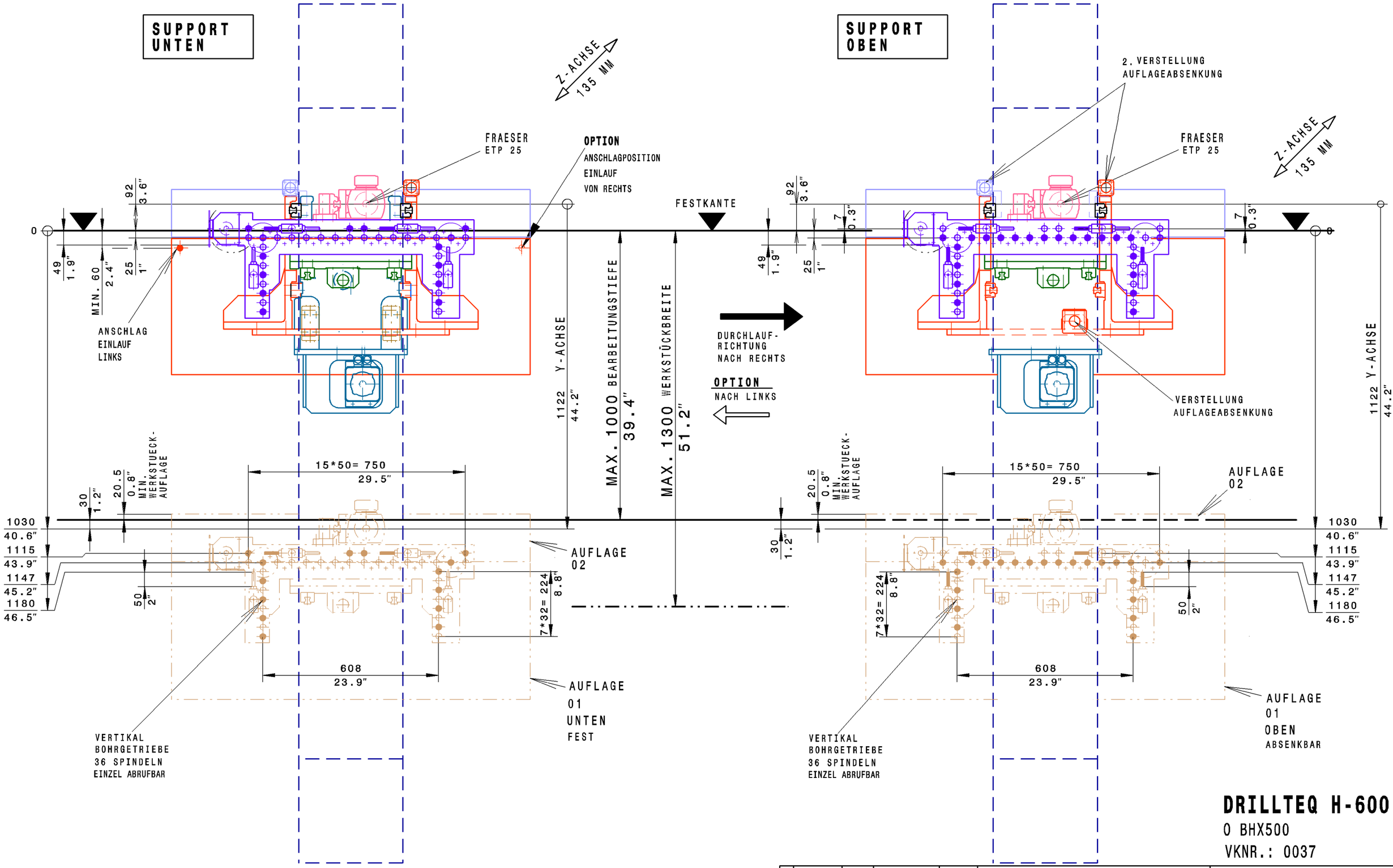

DRILLTEQ H-600
0 BHX500
VKNR.: 0037

BOHRSPINDEL LINKSLAUF
BOHRSPINDEL RECHTSLAUF

AENDERUNGEN VORBEHALTEN

AB	AEND.NR.	DATUM	NAME
		Datum	NAME
BEARB.		08.02.2018	Berlinghof
KTRL.		08.02.2018	

ISO 2768 mK-E
EN ISO 13920 -BE
FARBCODETABELLE

M 1:12
WERKSTOFF -
GUSSMODELL
kg dm²

BESTUECKUNGSPLAN
DRILLTEQ H-600

HOMAG

ZEICHNUNGS-NR.
9-817-11-1422

A3
060

(C) Copyright reserved

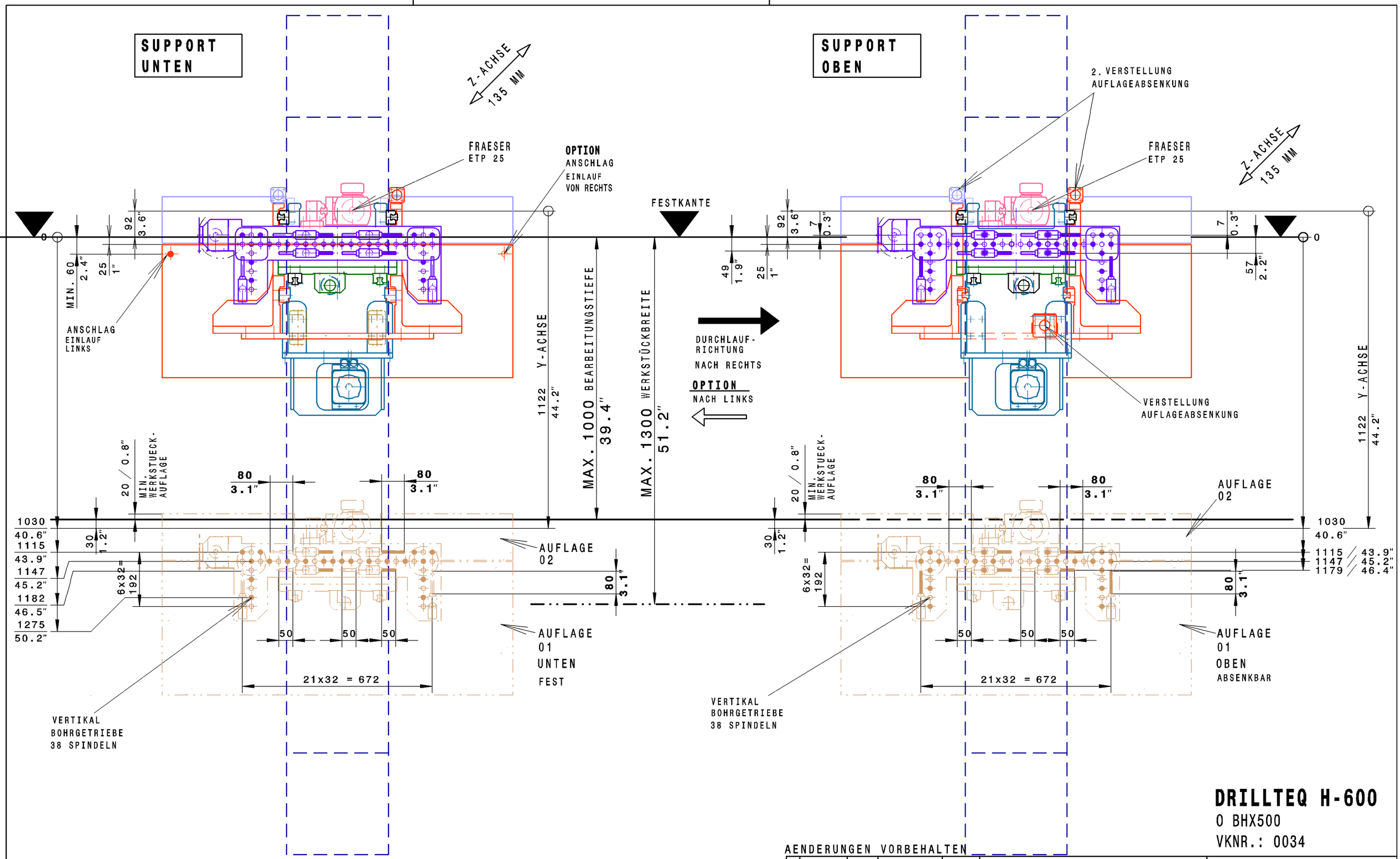

DRILLTEQ H-600
0 BHX500
VKNR.: 0034

AENDERUNGEN VORBEHALTEN

AB	AEND.NR.	DATUM	NAME

	Datum	NAME
BEARB.	08.02.2018	Berlinghof
KTRL.	08.02.2018	

ISO 2768 mK-E
EN ISO 13920 -BE
FARBCODETABELLE

M 1:12

WERKSTOFF --
GUSSMODELL
kg dm²

BESTUECKUNGSPLAN
DRILLTEQ H-600

HOMAG

ZEICHNUNGS-NR.
9-817-10-4292

A3

060

(C) Copyright reserved

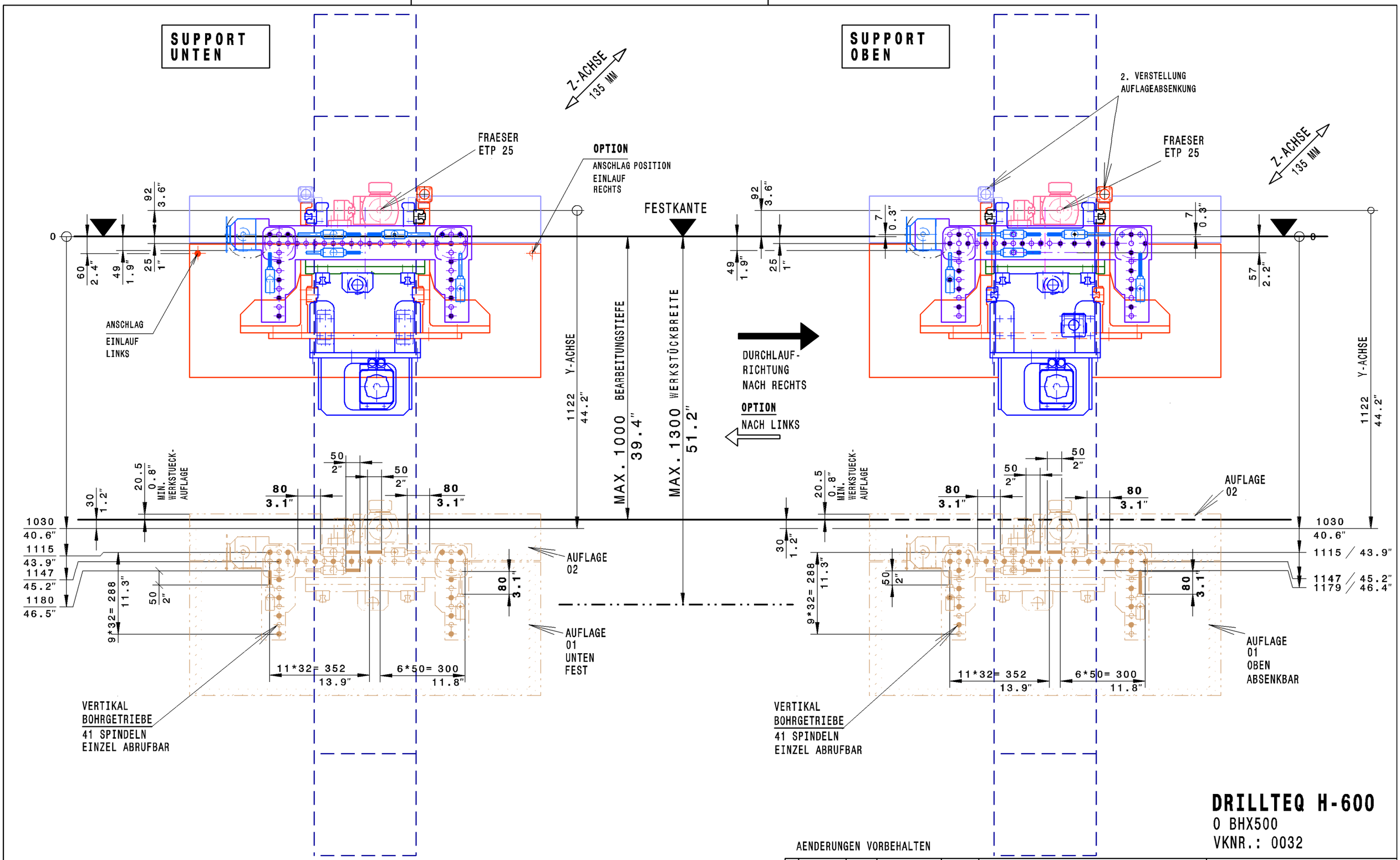

DRILLTEQ H-600
0 BHX500
VKNR.: 0032

AENDERUNGEN VORBEHALTEN

BOHRSPINDEL LINKSLAUF

BOHRSPINDEL RECHTSLAUF

AB	AEND.NR.	DATUM	NAME
		Datum	NAME
BEARB.		07.02.2018	Berlinghof
KTRL.		07.02.2018	

ISO 2768 mK-E
EN ISO 13920 -BE
FARBCODETABELLE

M 1:12

WERKSTOFF --
GUSSMODELL
kg dm²

BESTUECKUNGSPLAN
DRILLTEQ H-600

HOMAG

ZEICHNUNGS-NR.
9-817-10-6613

A3

060

(C) Copyright reserved

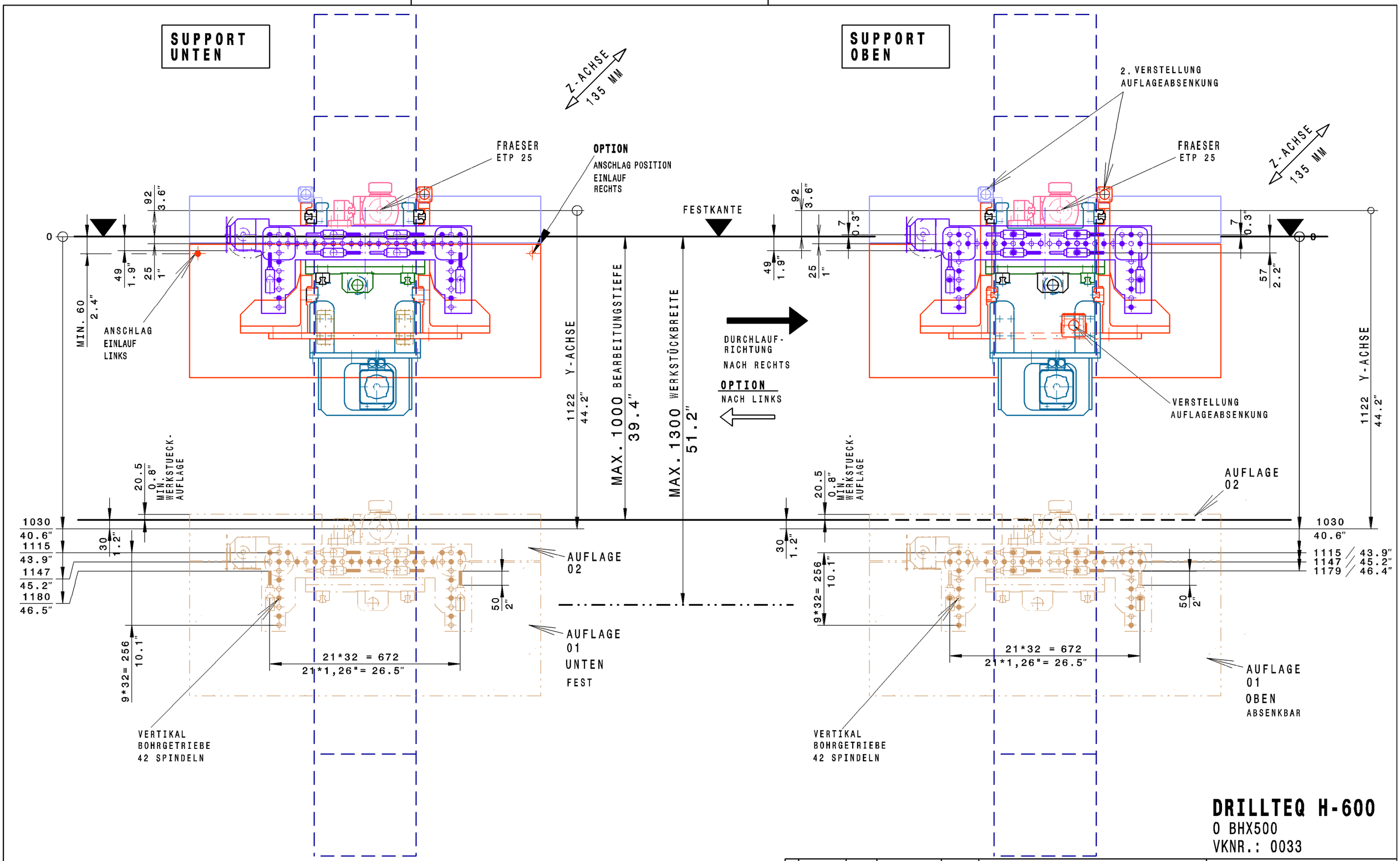

DRILLTEQ H-600

0 BHX500

VKNR.: 0033

AENDERUNGEN VORBEHALTEN

AB	AEND.NR.	DATUM	NAME	M 1:12	WERKSTOFF ---
					GUSSMODELL
					kg dm²
	Datum	NAME		BESTUECKUNGSPLAN	
BEARB.	07.02.2018	Berlinghof		DRILLTEQ H-600	
KTRL.	07.02.2018				
ISO 2768 mK-E EN ISO 13920 -BE FARBCODETABELLE					

HOMAG

ZEICHNUNGS-NR.

9-817-11-6132

A3

060

(C) Copyright reserved

BOHRGETRIEBE

DRILLTEQ H-600

23 SPINDLER
VKNR.: 0026

HOMAG

OPTIMAT BHX500
OPTIMAT BHX560

SUPPORT VON OBEN

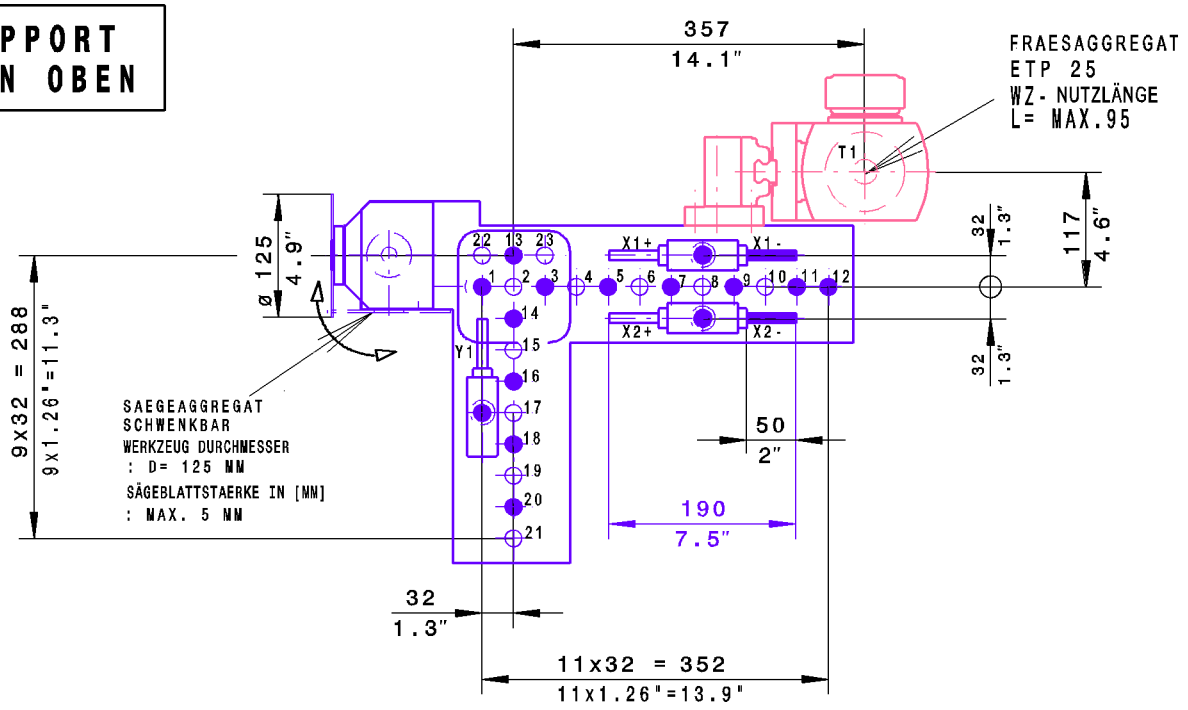

SUPPORT VON UNTEN

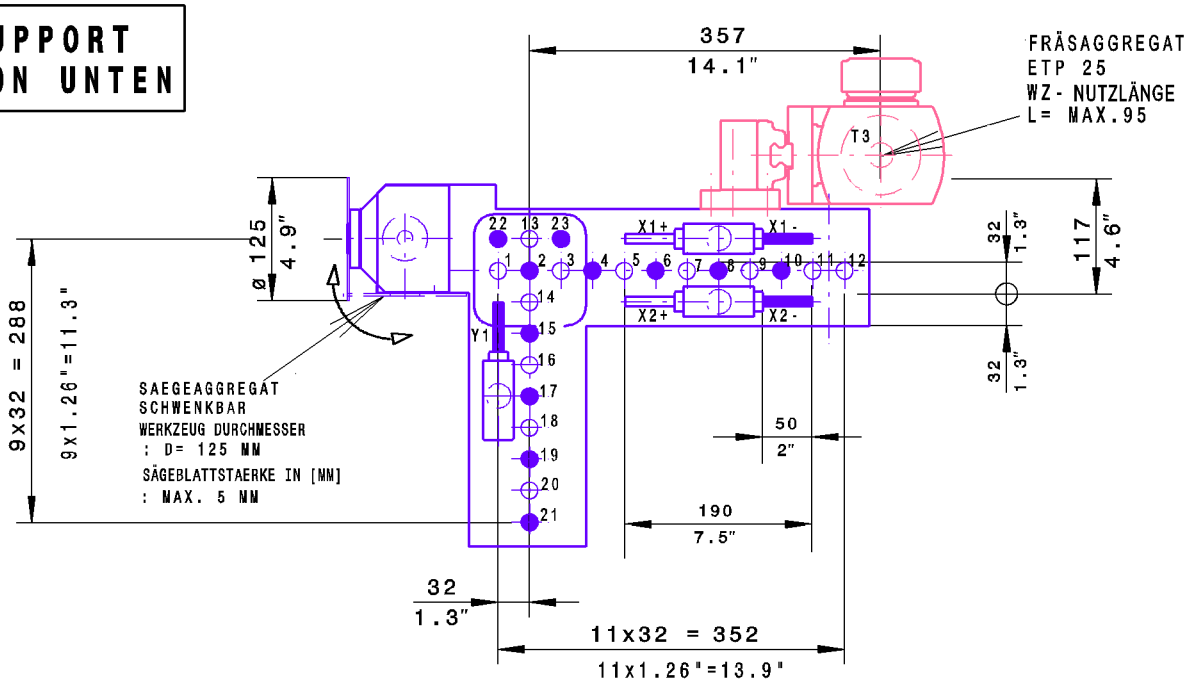

FRAESER	WERKZEUGSCHAFT DURCHMESSER	: D= 25H7 MM	
BOHRER	WERKZEUGSCHAFT DURCHMESSER	: D= 10 MM	
BOHRER	WERKZEUG GESAMTLÄNGE	: L= 70 MM	
AUFNAHME	13 =	BOHRER	MAX. ø 35 MM
AUFNAHME	1-12,14-21 =	BOHRER	MAX. ø 23 MM
AUFNAHME	22-23	BOHRER	MAX. ø 25 MM
AUFNAHME	HORIZ.=	BOHRER	MAX. ø 15 MM
MAXIMALE DREHZAHL			7500 1/MIN

BOHRSPINDEL LINKSLAUF

BOHRSPINDEL RECHTSLAUF

DIESE ZEICHNUNG DIENT NUR ZUR ANGEBOTSERLÄUTERUNG UND IST FÜR DIE ENDGÜLTIGE AUSFÜHRUNG NICHT VERBINDLICH.

	DATUM:	Name:	ZEICHNUNGS-NR.	KAPITEL	SEITE
BEARB.:	07.02.2018	Berlinghof	9-817-09-5841		
KTRL:	07.02.2018	XXX			

(C) Copyright reserved

BOHRGETRIEBE

DRILLTEQ H-600

36 SPINDLER
VKNR.: 0025

HOMAG

OPTIMAT BHX500
OPTIMAT BHX560

SUPPORT VON OBEN

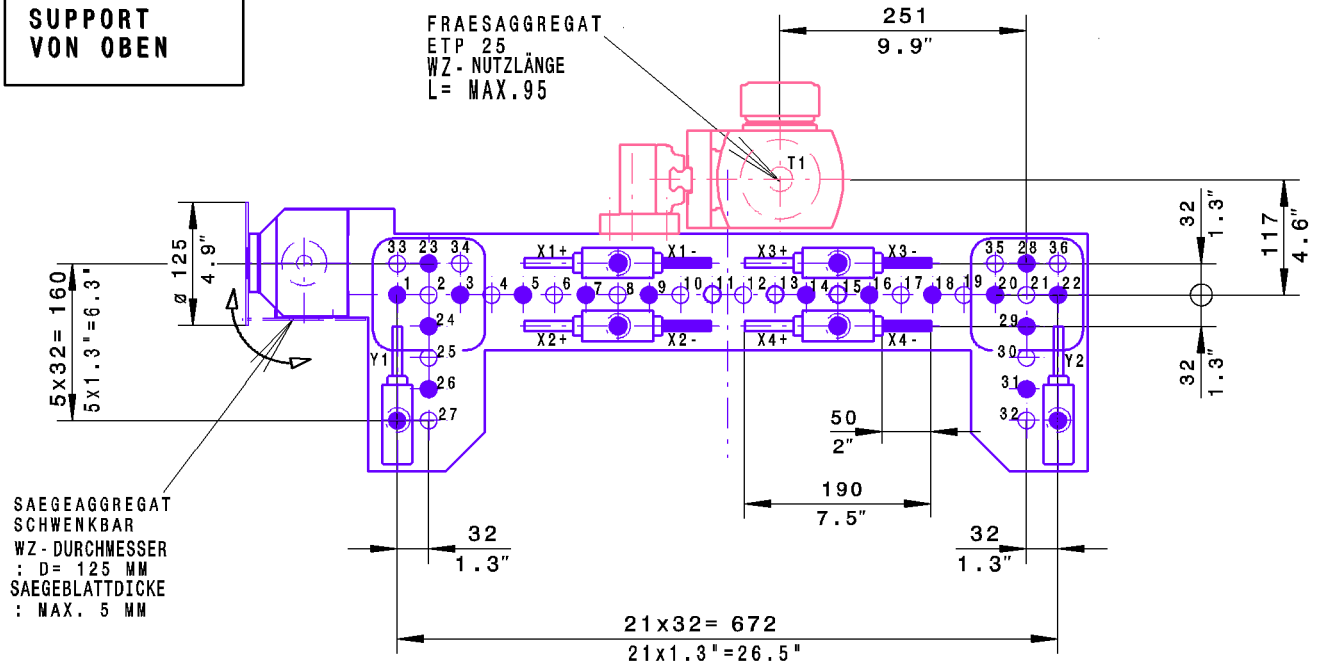

SUPPORT VON UNTEN

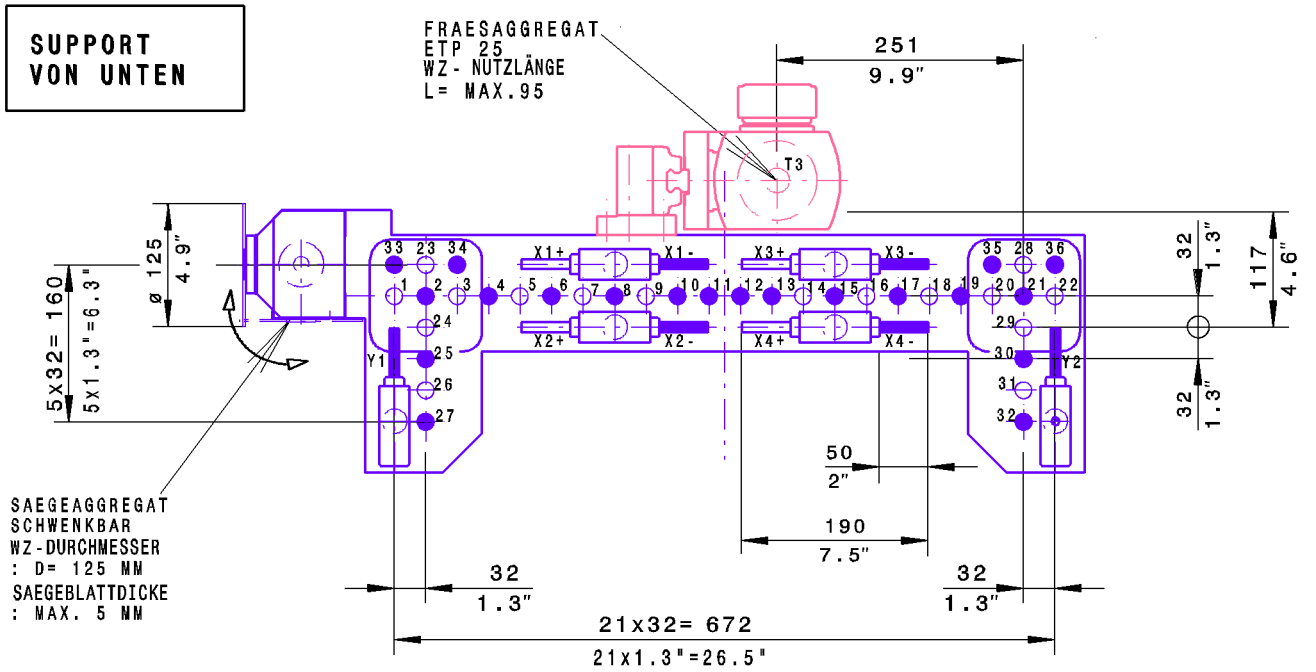

FRAESER	WZ- SCHAFT DURCHMESSER	: D= 25H7 MM	
BOHRER	WZ- SCHAFT DURCHMESSER	: D= 10 MM	
BOHRER	WZ- GESAMTLÄNGE	: L= 70 MM	
AUFNAHME	23, 28 =	BOHRER	MAX. ø 35 MM
AUFNAHME	1-22,24-27,29-36 =	BOHRER	MAX. ø 23 MM
AUFNAHME	33-36	BOHRER	MAX. ø 25 MM
AUFNAHME	HORIZ. =	BOHRER	MAX. ø 15 MM
MAXIMALE DREHZAHL			7500 1/MIN

● BOHRSPINDEL
LINKSLAUF

⊕ BOHRSPINDEL
RECHTSLAUF

DIESE ZEICHNUNG DIENT NUR ZUR ANGEBOTSERLAEUTERUNG UND
IST FUER DIE ENDGUELTIGE AUSFUEHRUNG NICHT VERBINDLICH.

	DATUM:	Name:	ZEICHNUNGS-NR.	KAPITEL	SEITE
BEARB.:	07.02.2018	Berlinghof	9-817-09-5851		
KTRL:	07.02.2018	XXX			

(C) Copyright reserved

BOHRGETRIEBE

DRILLTEQ H-600

36 SPINDLER
VKNR.: 0037

HOMAG

OPTIMAT BHX500
OPTIMAT BHX560

SUPPORT VON OBEN

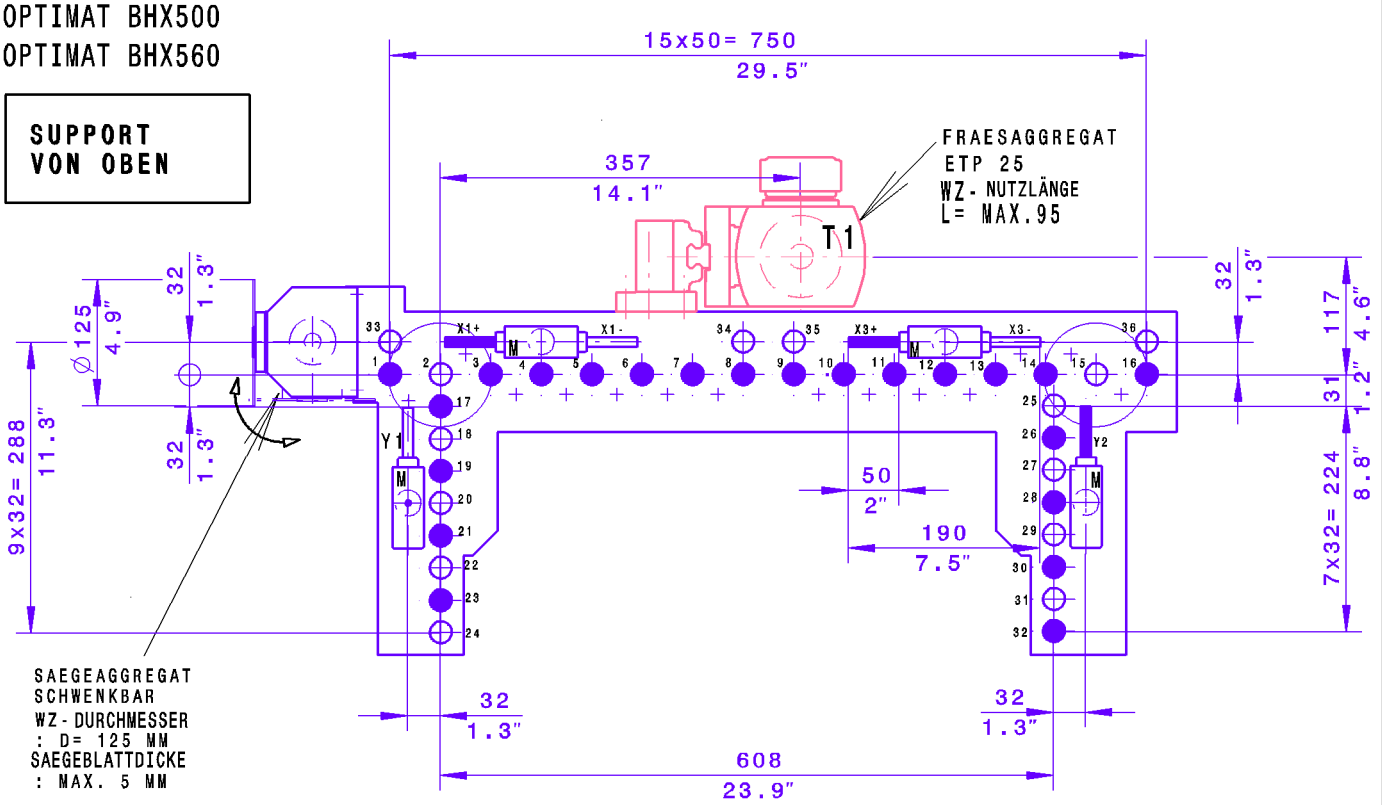

SUPPORT VON UNTEN

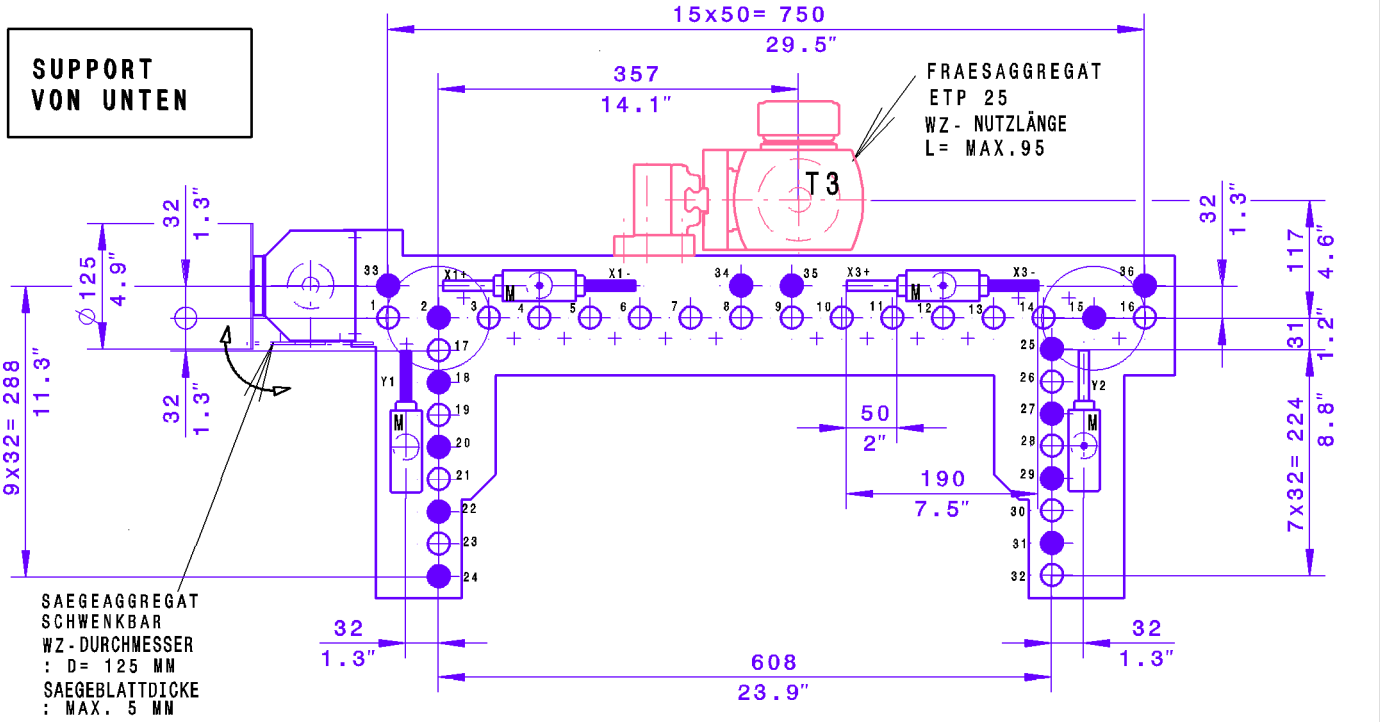

FRAESER	WZ- SCHAFT DURCHMESSER	: D= 25H7 MM	
BOHRER	WZ- SCHAFT DURCHMESSER	: D= 10 MM	
BOHRER	WZ- GESAMTLÄNGE	: L= 70 MM	
AUFNAHME	2,15,34,35	BOHRER	MAX. ø 35 MM
AUFNAHME	1,3-14,16-32	BOHRER	MAX. ø 23 MM
AUFNAHME	33-36	BOHRER	MAX. ø 25 MM
AUFNAHME	HORIZ. =	BOHRER	MAX. ø 15 MM
MAXIMALE DREHZAHL			7500 1/MIN

BOHRSPINDEL
LINKSLAUF

BOHRSPINDEL
RECHTSLAUF

DIESE ZEICHNUNG DIENT NUR ZUR ANGEBOTSERLAEUTERUNG UND IST FUER DIE ENDGUELTIGE AUSFUEHRUNG NICHT VERBINDLICH.

	DATUM:	Name:	ZEICHNUNGS-NR.	KAPITEL	SEITE
BEARB.:	08.02.2018	Berlinghof	9-817-13-6051		
KTRL:	08.02.2018				

(C) Copyright reserved

BOHRGETRIEBE

DRILLTEQ H-600

38 SPINDLER
VKNR.: 0034

HOMAG

OPTIMAT BHX500
OPTIMAT BHX560

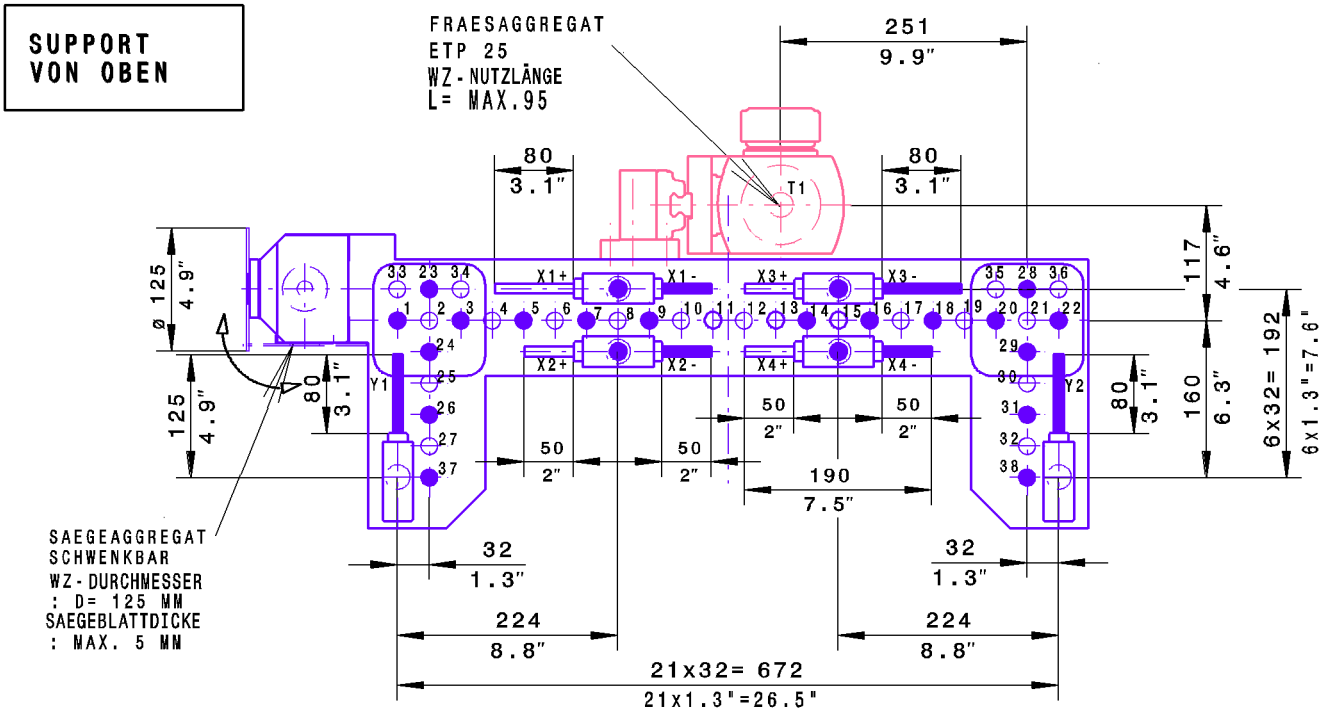

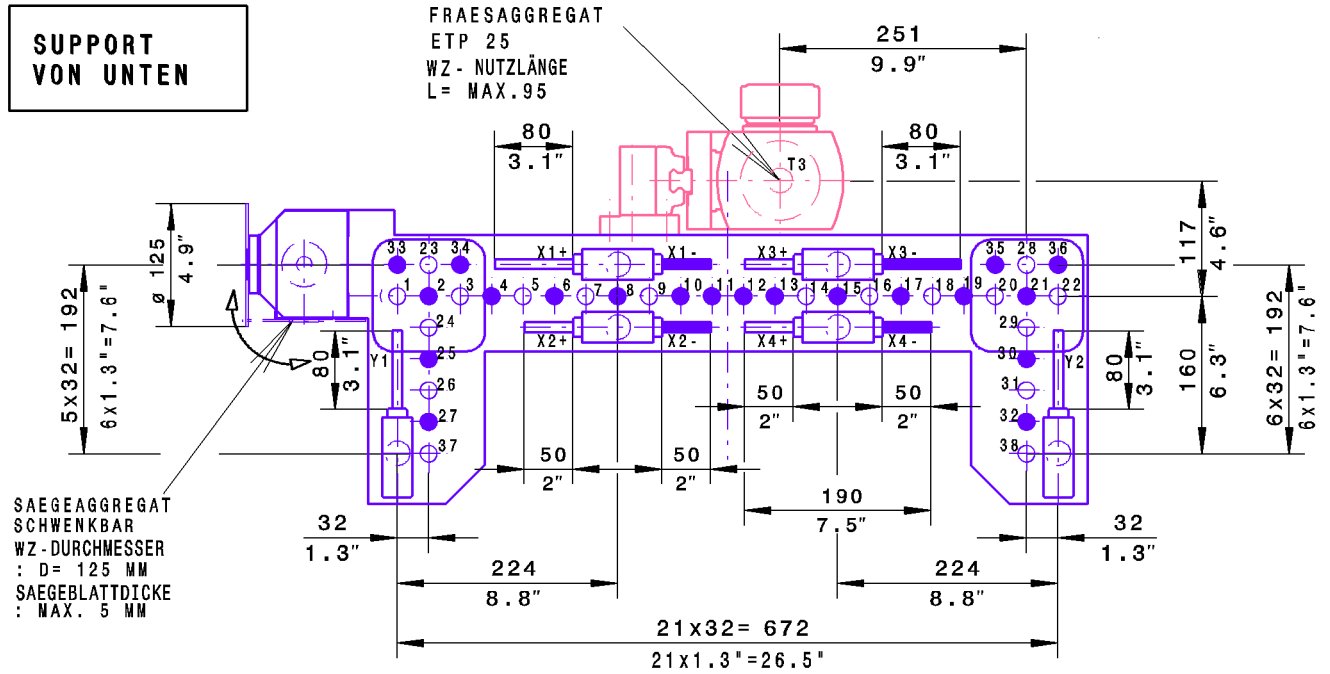

FRAESER	WZ- SCHAFT	DURCHMESSER	: D= 25H7 MM	
BOHRER	WZ- SCHAFT	DURCHMESSER	: D= 10 MM	
BOHRER	WZ- GESAMTLÄNGE		: L= 70 MM	
AUFNAHME	23, 28 =	BOHRER		MAX. ø 35 MM
AUFNAHME	1-22,24-27,29-32,37,38=	BOHRER		MAX. ø 23 MM
AUFNAHME	33-36	BOHRER		MAX. ø 25 MM
AUFNAHME	HORIZ. =	BOHRER		MAX. ø 15 MM
MAXIMALE DREHZAHL				7500 1/MIN

BOHRSPINDEL
LINKSLAUF

BOHRSPINDEL
RECHTSLAUF

DIESE ZEICHNUNG DIENT NUR ZUR ANGEBOTSERLAEUTERUNG UND
IST FUER DIE ENDGUELTIGE AUSFUEHRUNG NICHT VERBINDLICH.

	DATUM:	Name:	ZEICHNUNGS-NR.	KAPITEL	SEITE
BEARB.:	08.02.2018	Berlinghof	9-817-13-6011		
KTRL:	08.02.2018				

(C) Copyright reserved

BOHRGETRIEBE

DRILLTEQ H-600

41 SPINDLER
VKNR.: 0032

HOMAG

OPTIMAT BHX500
OPTIMAT BHX560

SUPPORT VON OBEN

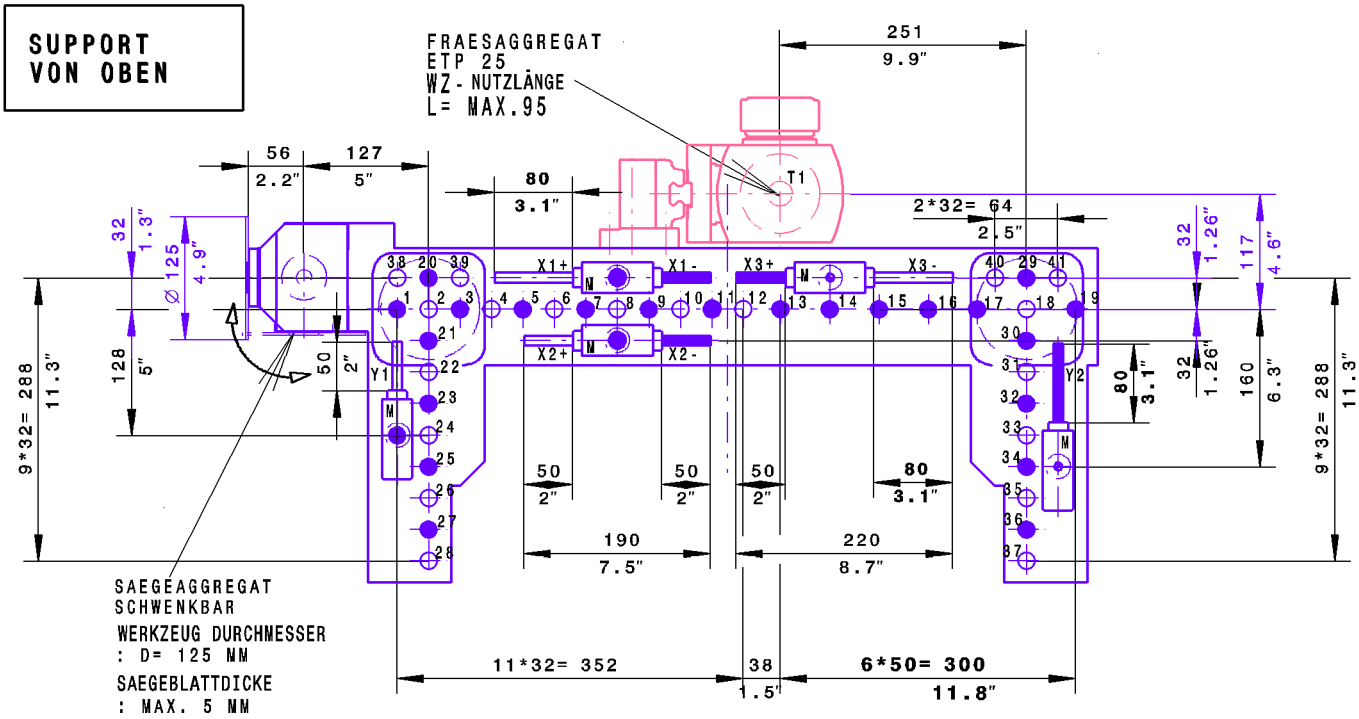

SUPPORT VON UNTEN

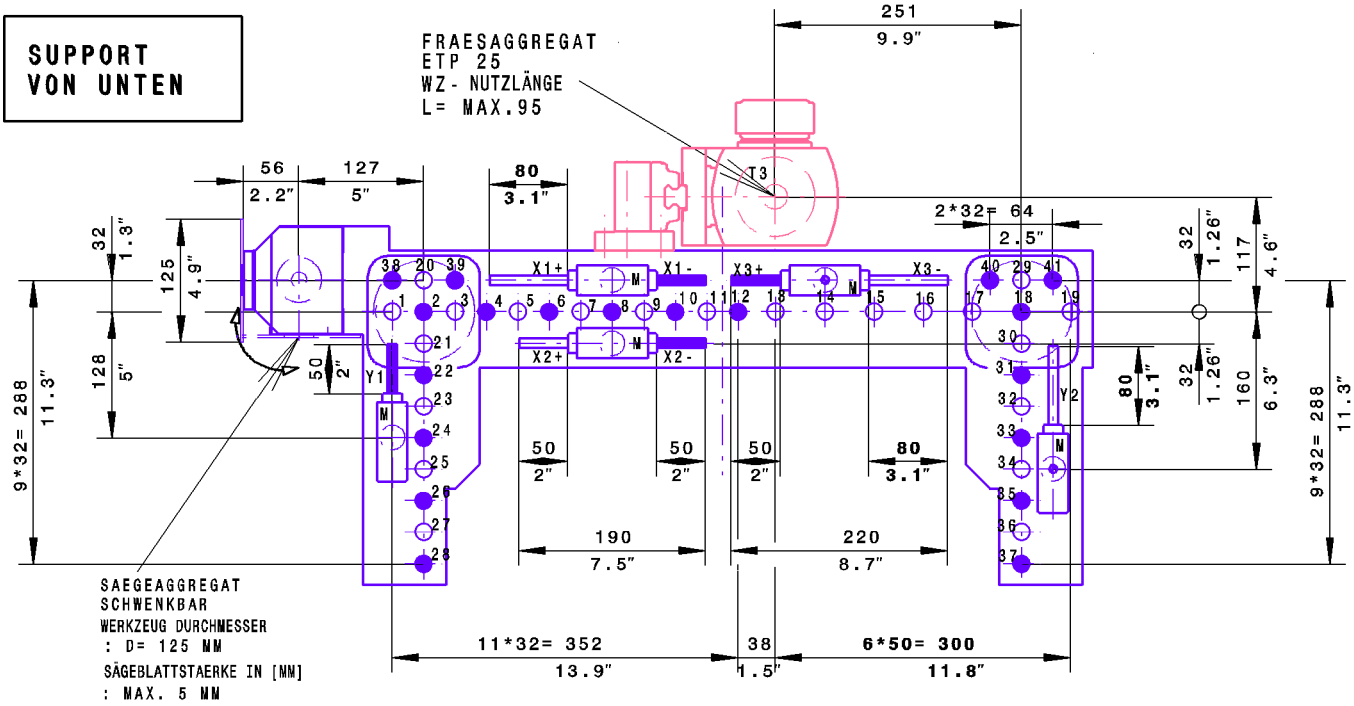

FRAESER	WERKZEUGSCHAFT DURCHMESSER	: D= 25H7 MM	
BOHRER	WERKZEUGSCHAFT DURCHMESSER	: D= 10 MM	
BOHRER	WERKZEUG GESAMTLÄNGE	: L= 70 MM	
AUFNAHME	20, 29 =	BOHRER	MAX. ø 35 MM
AUFNAHME	1-19,21-28,30-41 =	BOHRER	MAX. ø 23 MM
AUFNAHME	38-41	BOHRER	MAX. ø 25 MM
AUFNAHME	HORIZ. =	BOHRER	MAX. ø 15 MM
MAXIMALE DREHZAHL			7500 1/MIN

● BOHRSPINDEL
▬ LINKSLAUF

⊕ BOHRSPINDEL
▭ LINKSLAUF

DIESE ZEICHNUNG DIENT NUR ZUR ANGEBOTSERLAEUTERUNG UND
IST FUER DIE ENDGUELTIGE AUSFUEHRUNG NICHT VERBINDLICH.

	DATUM:	Name:	ZEICHNUNGS-NR.	KAPITEL	SEITE
BEARB.:	07.02.2018	Berlinghof	9-817-11-7721		
KTRL:	07.02.2018	XXX			

(C) Copyright reserved

BOHRGETRIEBE

DRILLTEQ H-600

42 SPINDLER
VKNR.: 0033

HOMAG

OPTIMAT BHX500
OPTIMAT BHX560

SUPPORT VON OBEN

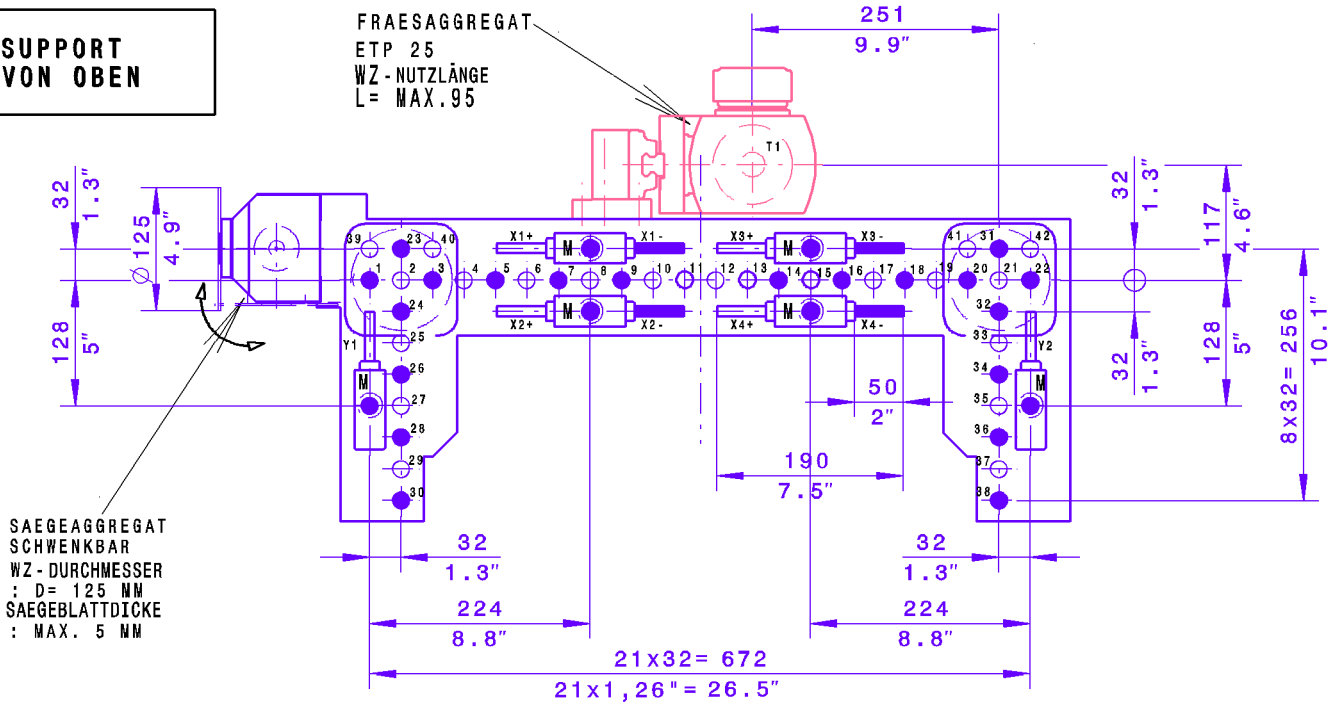

SUPPORT VON UNTEN

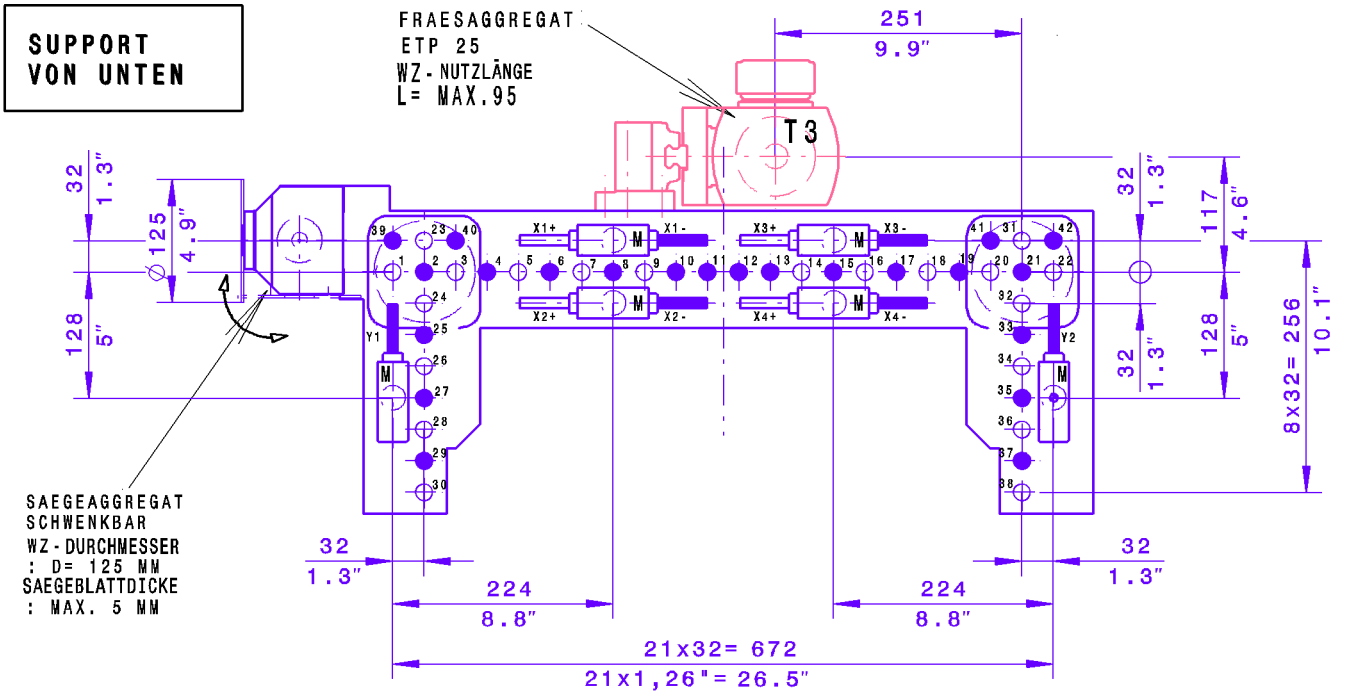

FRAESER	WZ- SCHAFT DURCHMESSER	: D= 25H7 MM	
BOHRER	WZ- SCHAFT DURCHMESSER	: D= 10 MM	
BOHRER	WZ- GESAMTLÄNGE	: L= 70 MM	
AUFNAHME	23,31	BOHRER	MAX. ø 35 MM
AUFNAHME	1-22,24-30,32-38	BOHRER	MAX. ø 23 MM
AUFNAHME	39-42	BOHRER	MAX. ø 25 MM
AUFNAHME	HORIZ. =	BOHRER	MAX. ø 15 MM
MAXIMALE DREHZAHL			7500 1/MIN

BOHRSPINDEL
LINKSLAUF

BOHRSPINDEL
RECHTSLAUF

DIESE ZEICHNUNG DIENT NUR ZUR ANGEBOTSERLAEUTERUNG UND
IST FUER DIE ENDGUELTIGE AUSFUEHRUNG NICHT VERBINDLICH.

	DATUM:	Name:	ZEICHNUNGS-NR.	KAPITEL	SEITE
BEARB.:	07.02.2018	Berlinghof	9-817-13-6071		
KTRL:	07.02.2018				

(C) Copyright reserved

DRILLTEQ H-600

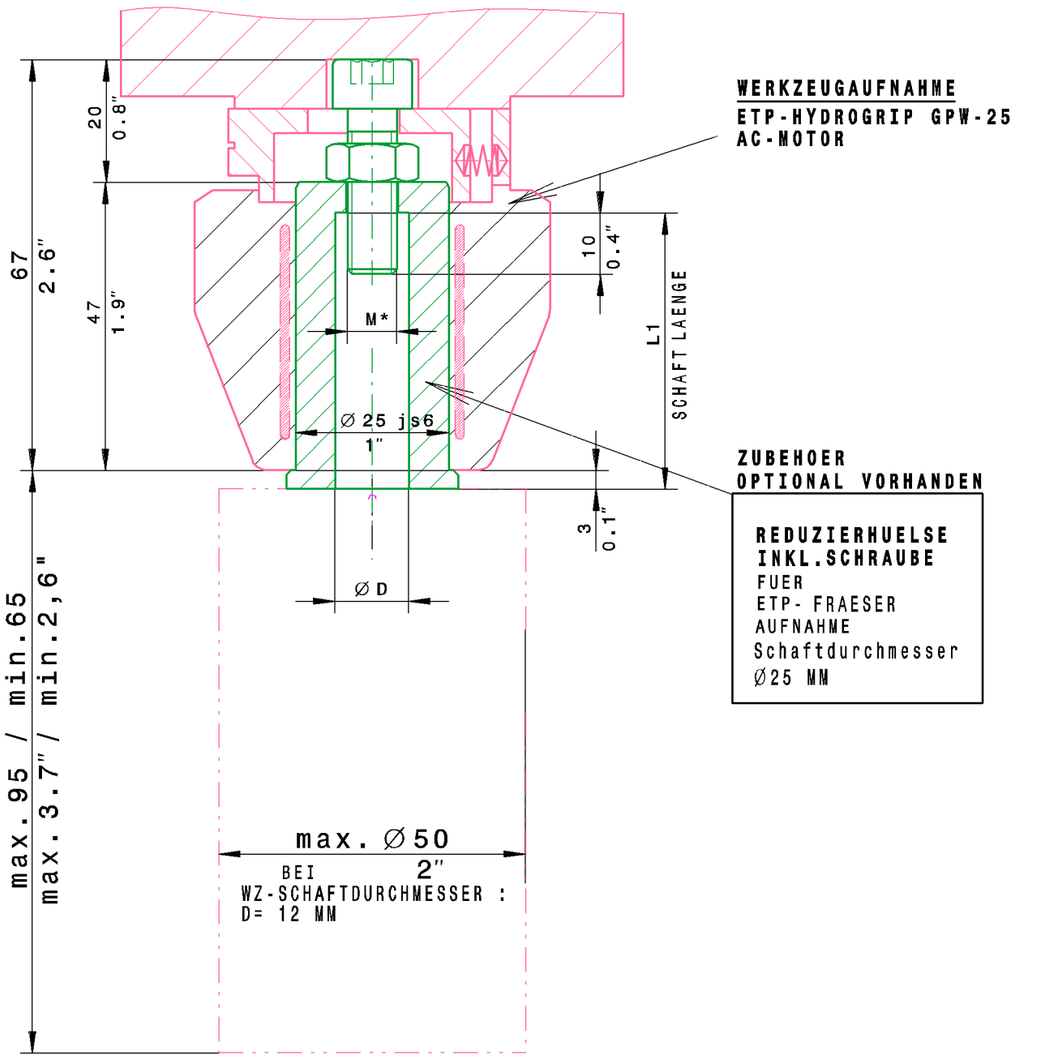

WERKZEUG
GEWICHT
MAX. 2,5 KG

REDUZIERHUELSE

ZUBEHOER
OPTIONAL VORHANDEN

VKNR	ØD	L1	M*	KPL.
9726	ø 8	35	M6	1-001-95-0990
9719	ø 10	35	M6	1-001-95-0320
9720	ø 12	45	M8	1-001-95-0330
9721	ø 14	45	M8	1-001-95-0350
9722	ø 16	45	M8	1-001-95-0360
	ø 20	45	M8	1-001-95-0980

AENDERUNGEN VORBEHALTEN

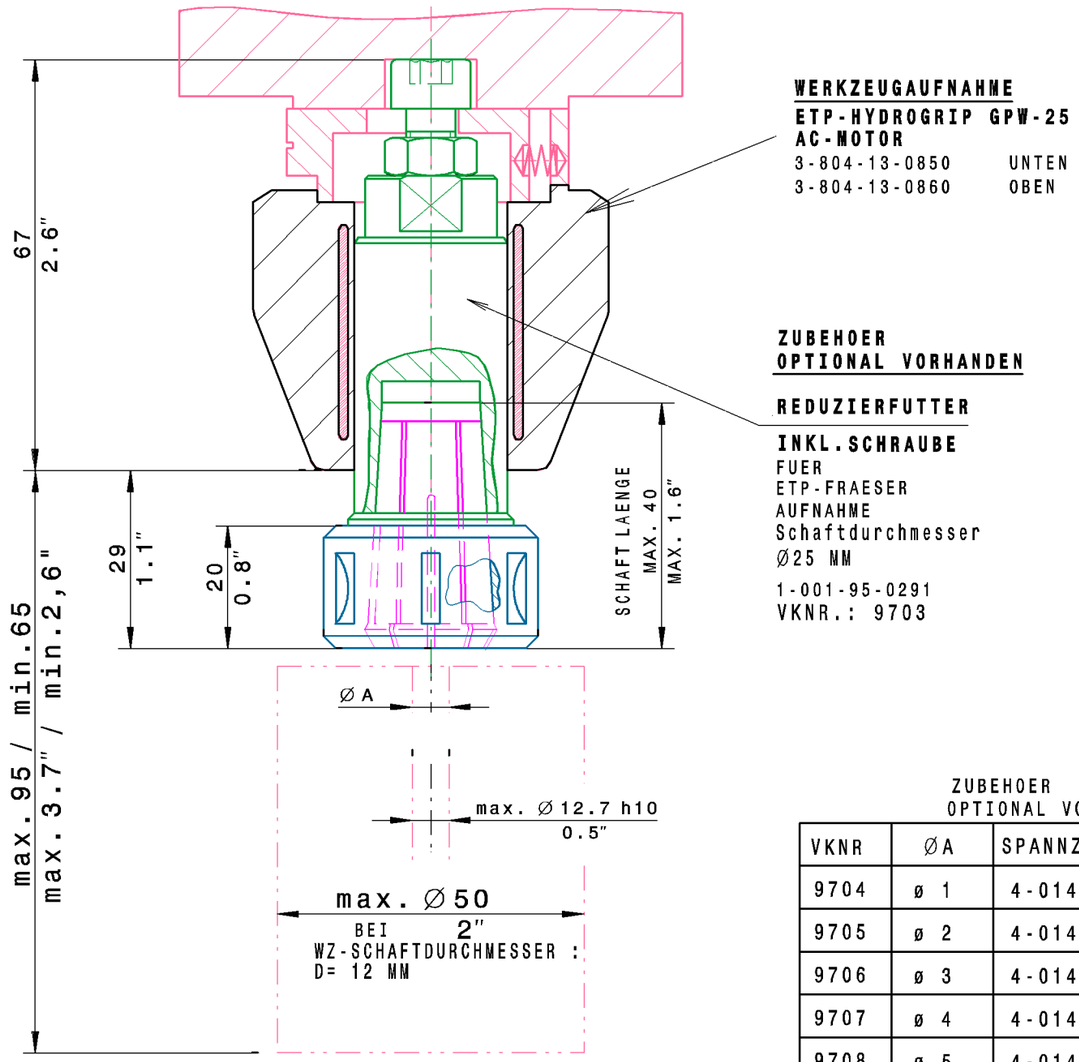

WERKZEUG
GEWICHT
MAX. 2,5 KG

ZUBEHOER
OPTIONAL VORHANDEN

VKNR	ØA	SPANNZANGE
9704	ø 1	4-014-12-0142
9705	ø 2	4-014-12-0143
9706	ø 3	4-014-12-0144
9707	ø 4	4-014-12-0145
9708	ø 5	4-014-12-0146
9709	ø 6	4-014-12-0147
9710	ø 7	4-014-12-0148
9711	ø 8	4-014-12-0074
9712	ø 9	4-014-12-0149
9713	ø10	4-014-12-0075
9714	ø11	4-014-12-0150
9715	ø12	4-014-12-0076

AENDERUNGEN VORBEHALTEN

AB	AEND.NR.	DATUM	NAME
		Datum	NAME
BEARB.		08.02.2018	Berlinghof
KTRL.		08.02.2018	

ISO 2768 mK-E
EN ISO 13920 -BE
FARBCODETABELLE

M
1:1

WERKSTOFF --
GUSSMODELL
kg dm²

WERKZEUGAUFNAHME
ETP25 FRAESER

HOMAG

ZEICHNUNGS-NR.
9-817-13-3311

A3

060
(C) Copyright reserved

TECHNISCHE DATEN

DRILLTEQ H-600

HOMAG

		0 BHX 500	0 BHX 500/D
GESCHWINDIGKEIT	X-ACHSE SPANNZANGEN	138 M/MIN	138 M/MIN
	Y-ACHSE	80 M/MIN	80 M/MIN
	Z-ACHSE	50 M/MIN	50 M/MIN
	Z-ACHSE DRUCKPLATTE	27 M/MIN	27 M/MIN
PNEUMATIK	STANDARD DRUCKLUFTQUALITÄT NACH ISO 8573- 1 GÜTEKLASSEN WASSERGEHALT KLASSE 4 GESAMTÖLGEHALT KLASSE 3 FESTE VERUNREINIGUNGEN KLASSE 3		
	DRUCK IN DER ZULEITUNG MIN. 7 BAR		
	DRUCKLUFTANSCHLUSS	G 1"	1X G 1",1X G1/2"
	DRUCKLUFTVERBRAUCH	CA.3000 NL/MIN	CA.3000 NL/MIN
ABSAUGUNG	ABSAUGSTUTZEN	2* D: ø 280 HOEHE CA. 2773	2* D: ø 280 HOEHE CA. 2773
	ABSAUGELEISTUNG (1) STUTZEN (2) STUTZEN	MIN. 4450 M3/H MIN. 4450 M3/H	MIN. 4450 M3/H MIN. 4450 M3/H
ACHTUNG GEWICHTS- ENTLASTUNG AM ABSAUGSCHLAUCH	UNTERDRUCK (1) STUTZEN (2) STUTZEN	CA. 3000 PA CA. 3000 PA	CA. 3000 PA CA. 3000 PA
	LUFTGESCHWINDIGKEIT	(MIN.20 M/SEC)	(MIN.20 M/SEC)
ELEKTRIK/ELEKTRONIK	SCHUTZART	IP54	IP54
	BETRIEBSSPANNUNG	3* 400 VOLT, ±5%	3* 400 VOLT, ±5%
	FREQUENZ	50/60 HZ	50/60 HZ
	NENNSTROM	35 A	35 A
	EMPFOHLENE VORABSICHERUNG	50 A	50 A
	EL. GESAMTANSCHLUSSWERT	19,5 KW	19,5 KW
	ANSCHLUSS DER HALLEN BZW. FUNDAMENTERDE ÜBER FLACHGEWEBEERDUNGSBAND. OHNE DIESE EMV- FUNKTIONSERDE KANN KEINE EMV - NORM EINGEHALTEN WERDEN. DIE MASCHINEN SIND WEGEN BETRIEBSBEDINGTER ABLEITSTRÖME NICHT FÜR DEN ANSCHLUSS AN EINEN RCD GEEIGNET. STATTDESSEN WIRD EMPFOHLEN, DIE ZULEITUNG ERD- UND KURZSCHLUSSSICHER ZU VERLEGEN (Z.B. NACH DIN VDE 0100-520/521.11).		
FUNDAMENT	AUSFUEHRUNG DES FUNDAMENTS MUSS DURCH DEN KUNDEN ERFOLGEN HOMAG ÜBERNIMMT HIERFÜR KEINE VERANTWORTUNG. BEI ABWEICHENDER FUNDAMENTAUSFÜHRUNG MUSS MIT QUALITÄTSEINBUSSEN DES ZU FERTIGENDEN WERKSTÜCKES GERECHNET WERDEN.		
	BEI AUFSTELLUNG DER MASCHINE IN DER NÄHE VON SCHWINGUNGSERZEUGERN (PRESSEN, SCHWEREN STAPLERN ETC.) IST EIN MASCHINENFUNDAMENT MIT UMLAUFENDER STYROPORDEHNFUGE VORZUSEHEN. T: 10MM		
	BETONQUALITÄT C25/30 XC1 ZUG-/DRUCKBELASTBAR BETONDICKE MIN. 200 MM IM BEREICH DES MASCHINENFUNDAMENTES DARF KEINE FUSSBODENHEIZUNG VERLEGT SEIN		
	ES DÜRFEN KEINE FUGEN BZW. HÖHENDIFFERENZEN VORHANDEN SEIN. BODENEBENHEIT: TOLERANZ = +/- 10MM		

UMGEBUNGSBEDINGUNGEN FÜR DEN BETRIEB DER MASCHINE SIEHE SICHERHEITSVORSCHRIFTEN

AENDERUNGEN VORBEHALTEN

	DATUM:	NAME:	ZEICHNUNGS-NR.	KAPITEL	SEITE
BEARB.:	08.02.2018	BERLINGHOF	5-350-94-7862		
KTRL:	08.02.2018				

(C) COPYRIGHT RESERVED

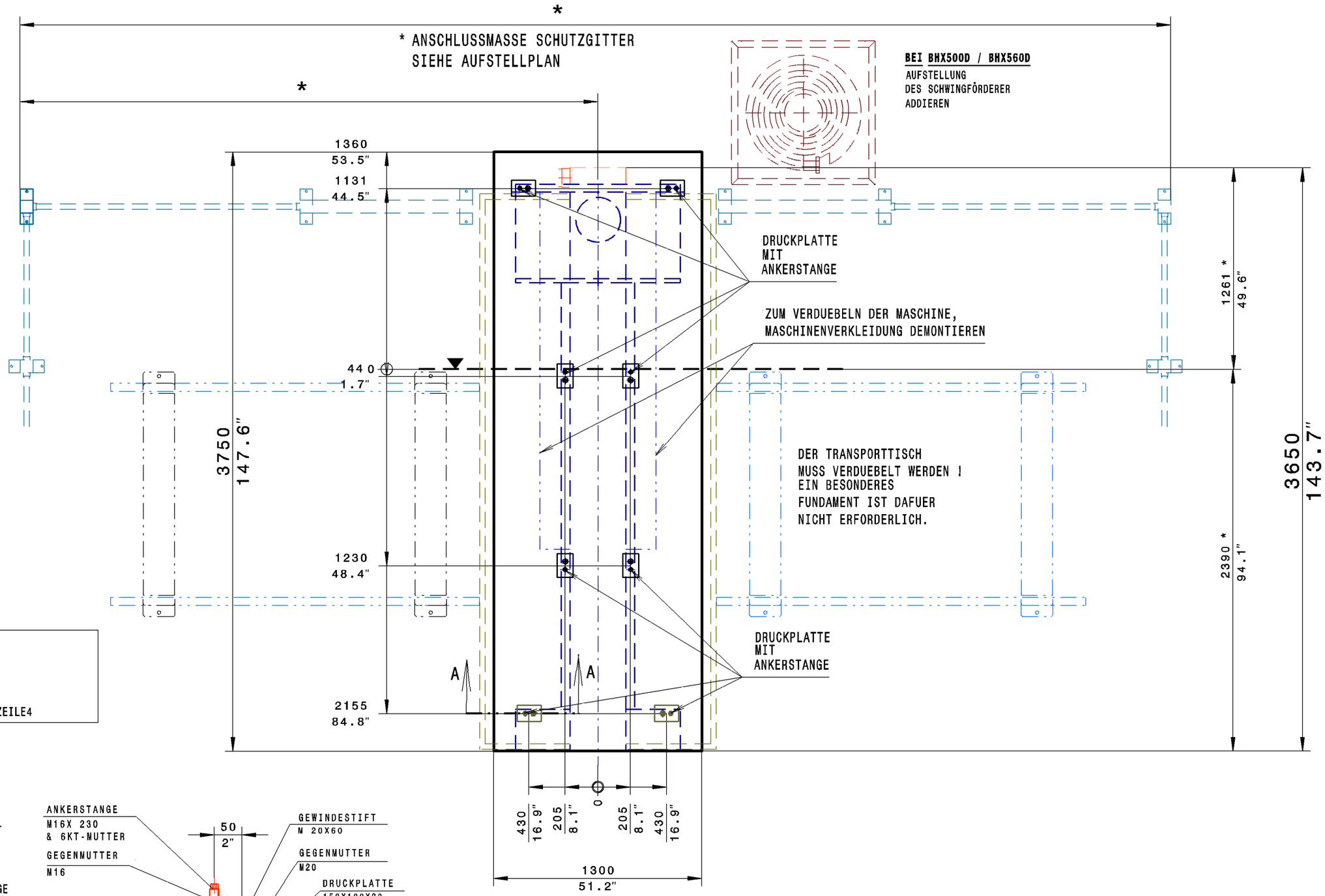

BODEN
OBER-
FLAECHE
FUER TRITTSCHUTZMATTE
INFO
SIEHE BLATT <#> DIN-18202,ZEILE4

SCHNITT A-A
M %

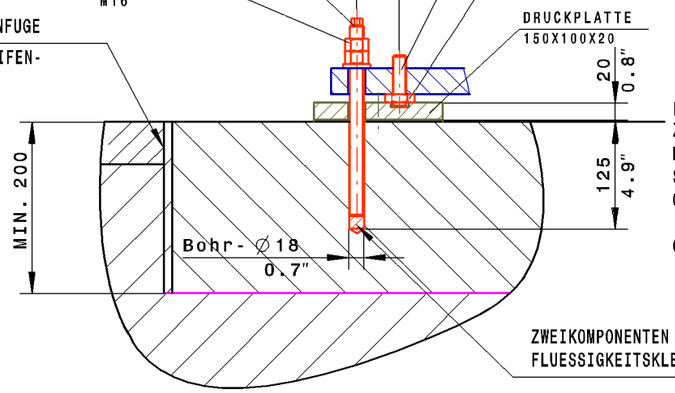

BEI UNEBENHEIT
ZWISCHENRÄUME NACH
DEM AUSRICHTEN MIT
SCHWINDUNGSFREIER
GUSSMASSE AUSGIESSEN
(TRAGFÄHIGKEIT
CA. 1,20 N/MM2)

AENDERUNGEN VORBEHALTEN

BEI NACHGIEBIGEM UND WENIG STEIFEM UNTERGRUND
EMPFEHLEN WIR STREIFENFUNDAMENTE

AB	AEND.NR.	DATUM	NAME
		Datum	NAME
BEARB.		08.02.2018	Berlinghof
KTRL.		08.02.2018	

ISO 2768 mK-E
EN ISO 13920 -BE
FARBCODETABELLE

M
1:25

WERKSTOFF --
GUSSMODELL
Ω kg ❒ dm²

FUNDAMENTPLAN
DRILLTEQ H-600

HOMAG

ZEICHNUNGS-NR.
5-350-94-4041

A3

060
(C) Copyright reserved

Passmaß	Abmaß

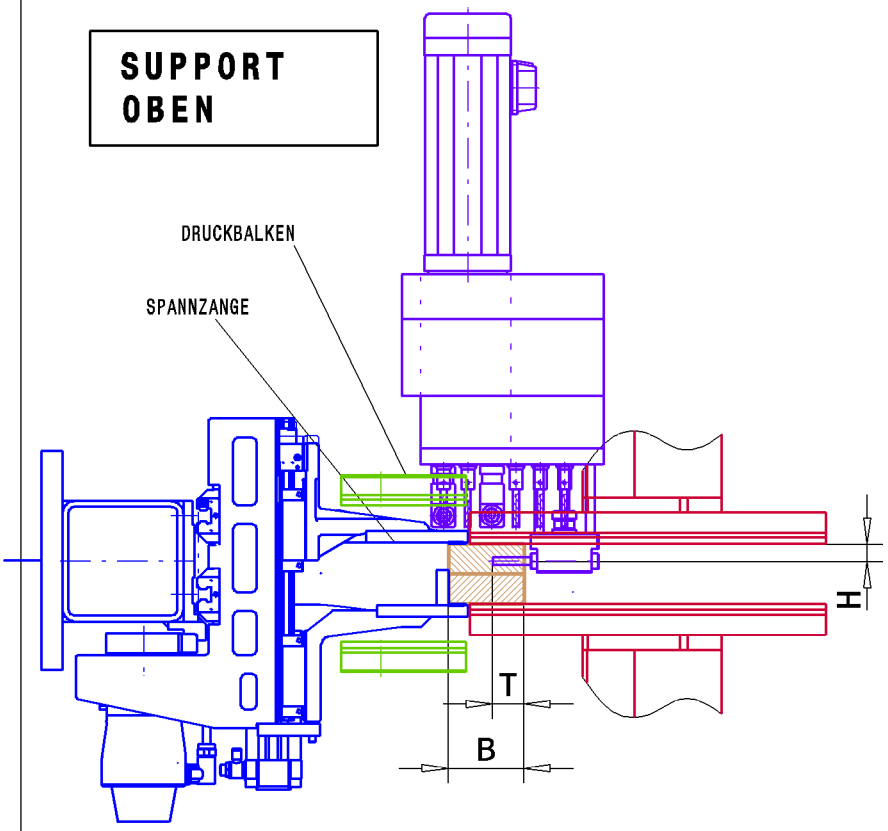

EINSCHRAENKUNGEN DER
BOHRTIEFE T
BEI SCHMALTEILE B<100 MM
BEIM HORIZONTAL BOHREN
IN Y-RICHTUNG
MIT BOHRSPINDEL Y1 UND Y2

T = B - 58 MM

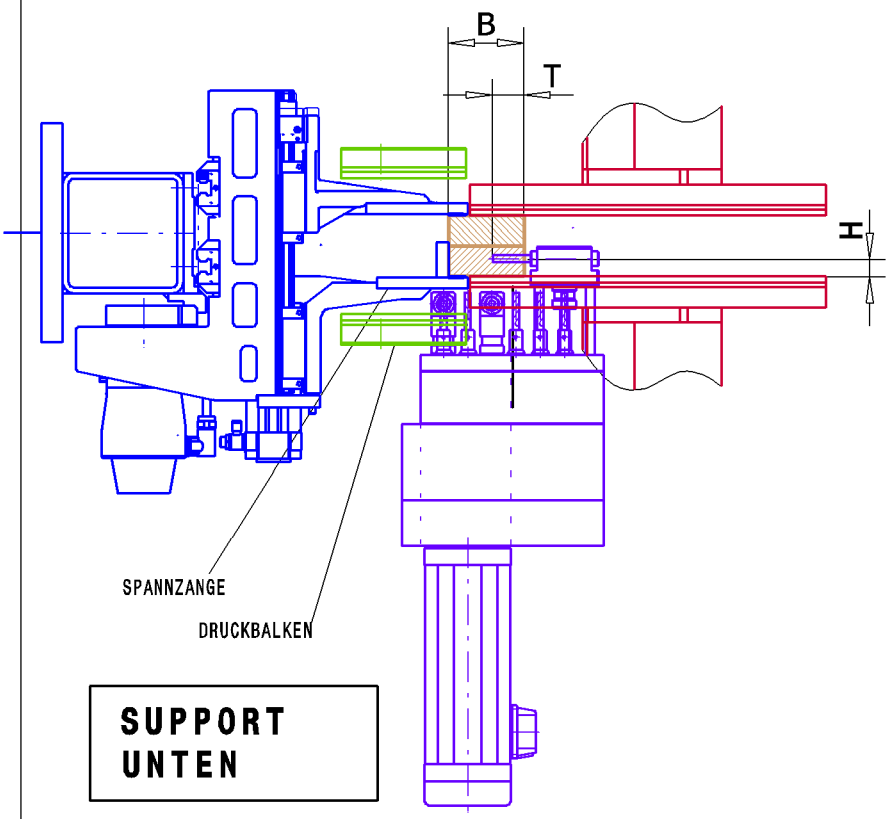

EINSCHRAENKUNGEN
BEIM HORIZONTAL BOHREN
IN Y-RICHTUNG

WERKSTUECKBREITE B	HOEHE H MAX.
70 - 160 MM	23 MM
> 160 MM	32 MM
> 285 MM	41,5 MM

HORIZONTAL BOHREN
BEI SCHMALTEILE
IN Y-
UND
SPANNZANGE
IM BEREICH
DER DRUCKBALKEN

DRILLTEQ H-600

ZULAESSIGE ABWEICHUNGEN UEBER MASSE OHNE TOLERANZANGABE

NENNMASSBEREICH (mm) SCHWEISSKONSTRUKTIONEN FUER	UEBER	0	30	120	315	1000	2000	4000	8000	12000
	BIS	30	120	315	1000	2000	4000	8000	12000	16000
ZUL. ABW.		±1	±2	±2	±3	±4	±5	±8	±10	±12

NENNMASSBERICH (mm)	UEBER	0	6	30	120	400	1000	2000	4000	8000
	BIS	6	30	120	400	1000	2000	4000	8000	16000
ZUL. ABW.		±0.1	±0.2	±0.3	±0.5	±0.8	±1.2	±2	±3	±5

WINKELMASSE (LAENGE DES KURZ. SCH.)		10	50	120	400
		50	120	400	1000
		±1°	±30'	±20'	±10'

GTA 18	STANDARD GUSS-ROHTEILE	
GTA 17	FEINGUSS	

GUSSTOLERANZEN DIN 1680

AENDERUNGEN VORBEHALTEN

AB	AEND.NR.	DATUM	NAME

	Datum	NAME
BEARB.	08.02.2018	Berlinghof
KTRL.	08.02.2018	

ISO 2768 mK-E
EN ISO 13920 -BE
FARBCODETABELLE

M

1:10

WERKSTOFF ---

GUSSMODELL

Ω kg ❒ dm²

UEBERSICHTSPLAN
HORIZONTAL BOHREN Y

HOMAG

ZEICHNUNGS-NR.

9-817-11-0211

A4

060

(C) Copyright reserved

GUSSTOLERANZEN DIN 1680	
GTA 18	STANDARD GUSS-ROHTEILE
GTA 17	FEINGUSS

ZULAESSIGE ABWEICHUNGEN UEBER MASSE OHNE TOLERANZANGABE

NENNMASSBEREICH (mm) FUER SCHWEISSKONSTRUKTIONEN									
UEBER	BIS	30	120	315	1000	2000	4000	8000	12000
BIS	30	120	315	1000	2000	4000	8000	12000	16000
ZUL. ABW.	±1	±2	±2	±3	±4	±6	±8	±10	±12

NENNMASSBEREICH (mm)								
UEBER	-	6	30	120	400	1000	2000	4000
BIS	6	30	120	400	1000	2000	4000	8000
ZUL. ABW.	±0.1	±0.2	±0.3	±0.5	±0.8	±1.2	±2	±3

WINKELMASSE (LAENGE DES KURZ. SCH.)				=	↗
-	10	50	120	R	S
10	50	120	400		
±1'	±30'	±20'	±10'	0.3	0.2

Passmaß	Abmaß

SUPPORT OBEN

EINSCHRAENKUNGEN BEIM HORIZONTAL BOHREN IN X-RICHTUNG MIT BOHRSPINDEL X1+ X1- X3+ X3-	
ABSTAND B BIS Null-Linie	HOEHE H MAX.
0 - 45 MM	23 MM
>45 -169 MM	32 MM
> 169 MM	41,5 MM

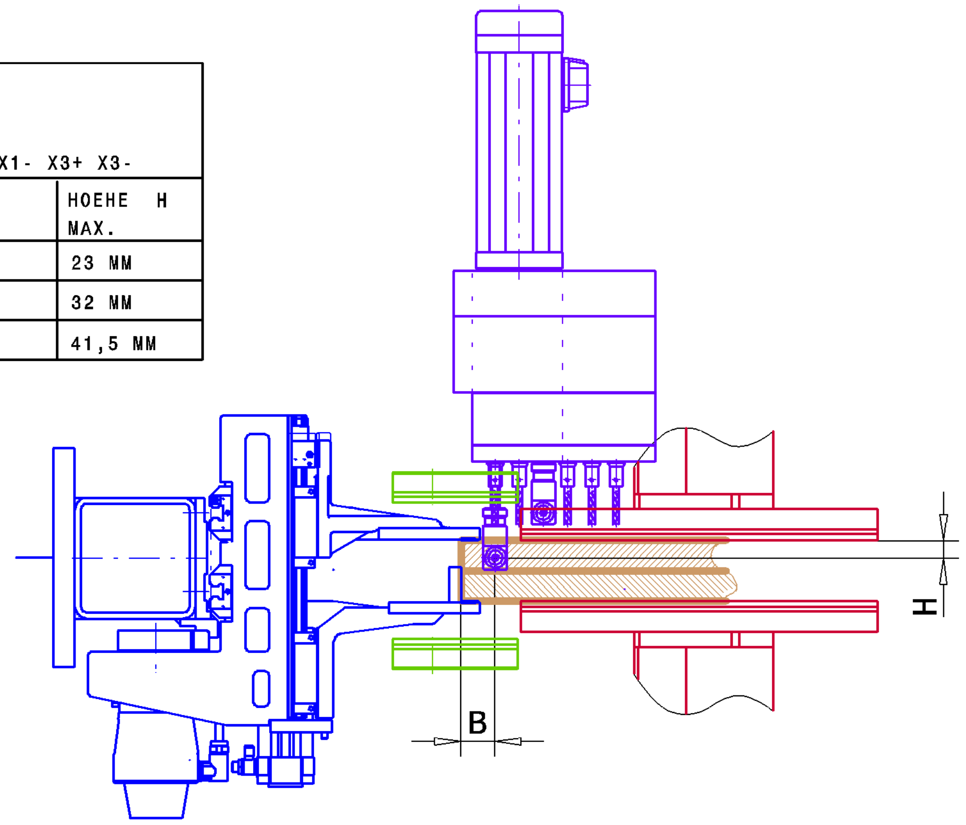

EINSCHRAENKUNGEN BEIM HORIZONTAL BOHREN IN X-RICHTUNG MIT BOHRSPINDEL X2+ X2- X4+ X4-	
ABSTAND B BIS Null-Linie	HOEHE H MAX.
57 -109 MM	23 MM
>109-233 MM	32 MM
> 233 MM	41,5 MM

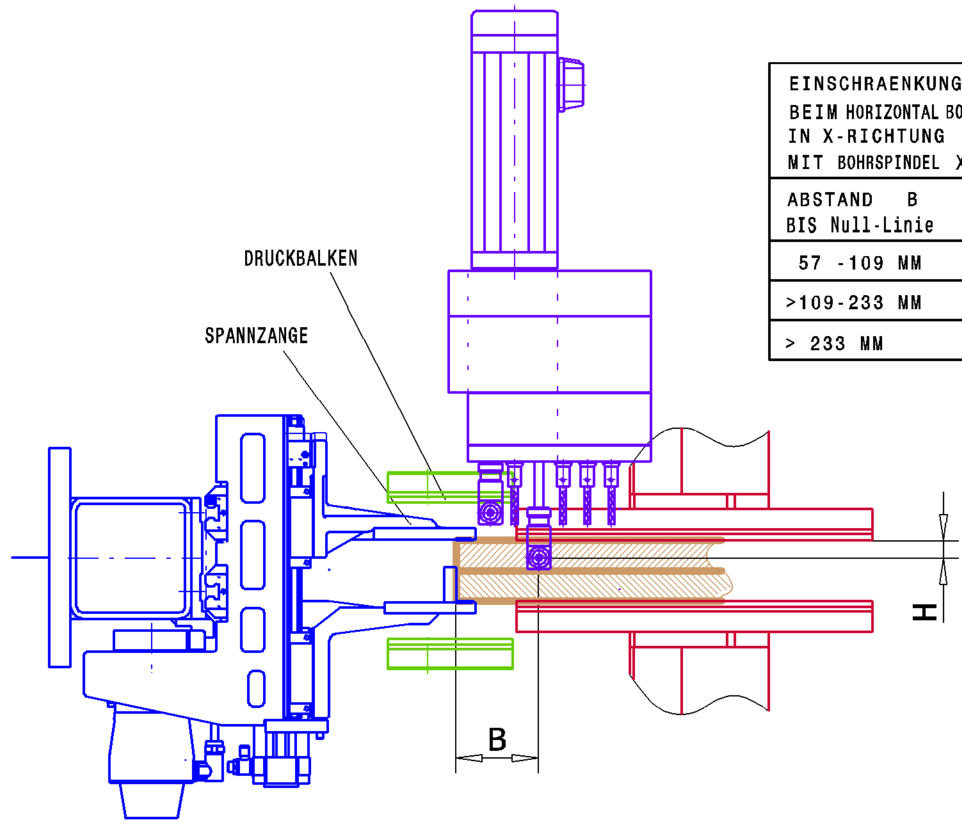

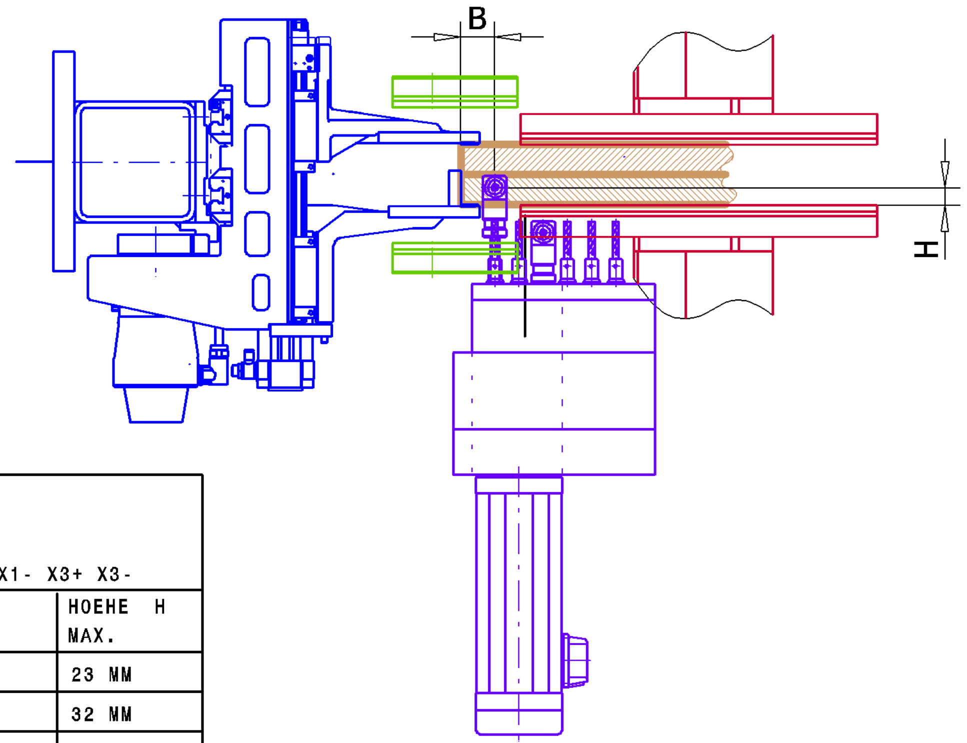

EINSCHRAENKUNGEN BEIM HORIZONTAL BOHREN IN X-RICHTUNG MIT BOHRSPINDEL X1+ X1- X3+ X3-	
ABSTAND B BIS Null-Linie	HOEHE H MAX.
0 - 45 MM	23 MM
>45 -169 MM	32 MM
> 169 MM	41,5 MM

SUPPORT UNTEN

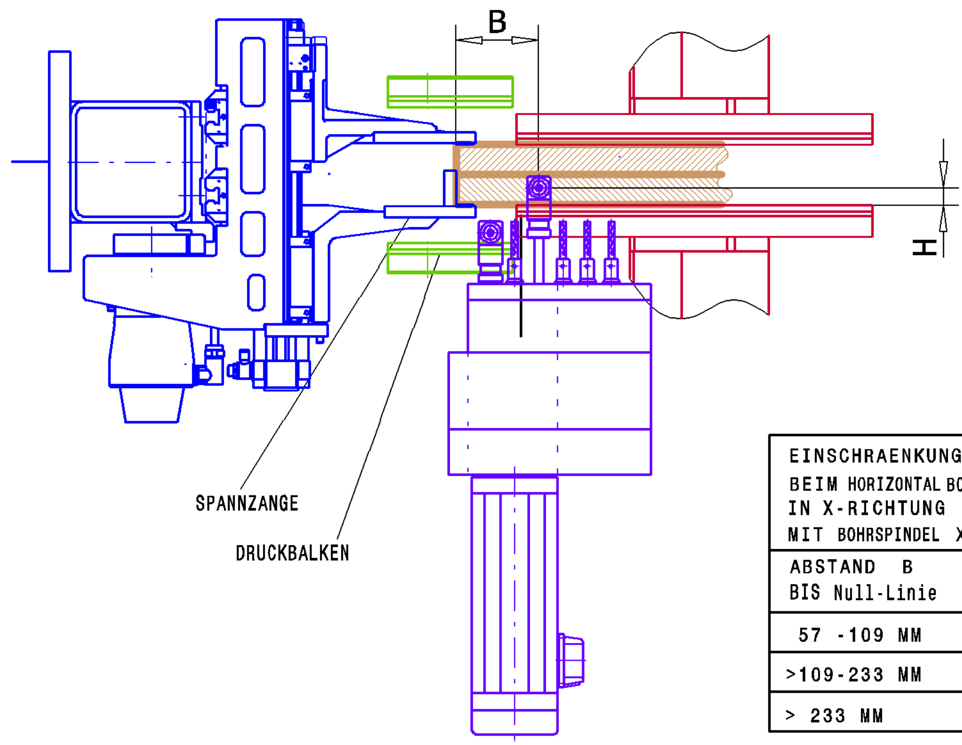

EINSCHRAENKUNGEN BEIM HORIZONTAL BOHREN IN X-RICHTUNG MIT BOHRSPINDEL X2+ X2- X4+ X4-	
ABSTAND B BIS Null-Linie	HOEHE H MAX.
57 -109 MM	23 MM
>109-233 MM	32 MM
> 233 MM	41,5 MM

HORIZONTAL BOHREN
IN X-
UND
SPANNZANGE
IM BEREICH
DER DRUCKBALKEN

AENDERUNGEN VORBEHALTEN

DRILLTEQ H-600

AB	AEND.NR.	DATUM	NAME

	Datum	NAME
BEARB.	08.02.2018	Berlinghof
KTRL.	08.02.2018	

ISO 2768 mK-E
EN ISO 13920 -BE
FARBCODETABELLE

M 1:10

WERKSTOFF -
GUSSMODELL
kg dm²

HOMAG

UEBERSICHTSPLAN
HORIZONTAL BOHREN X

ZEICHNUNGS-NR.
9-817-11-0221

A3 060

(C) Copyright reserved

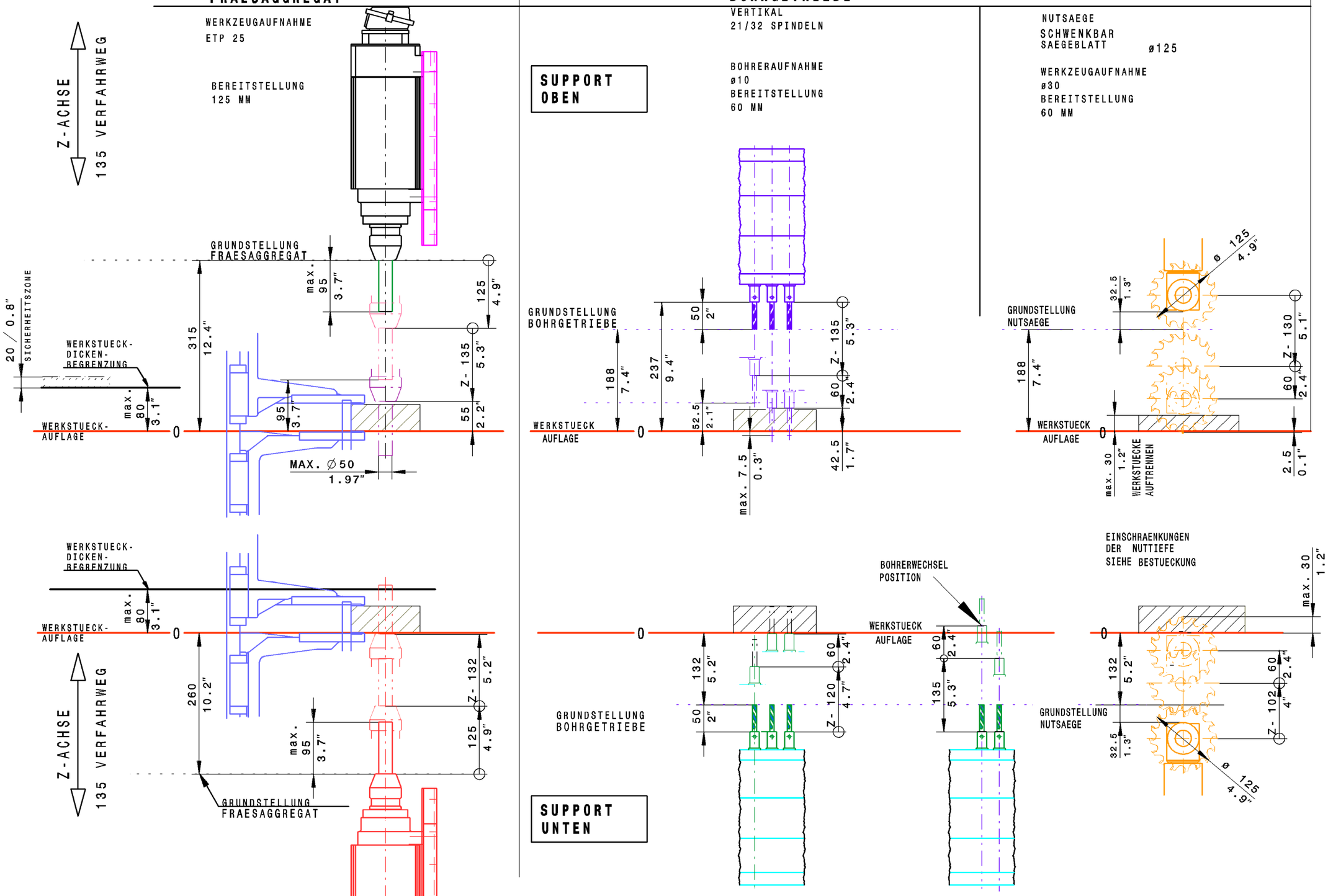

DRILLTEQ H-600

0 BHX500
0 BHX560

AENDERUNGEN VORBEHALTEN

WERKSTUECKDICKE MAX.80 MM

AB	AEND.NR.	DATUM	NAME
		Datum	NAME
BEARB.		08.02.2018	Berlinghof
KTRL.		08.02.2018	

ISO 2768 mK-E
EN ISO 13920 -BE
FARBCODETABELLE

M 1:7

WERKSTOFF --
GUSSMODELL
kg dm²

UEBERSICHTSPLAN
AGGREGATE DRILLTEQ H-600

HOMAG

ZEICHNUNGS-NR.
9-817-09-5862

A3

060
(C) Copyright reserved