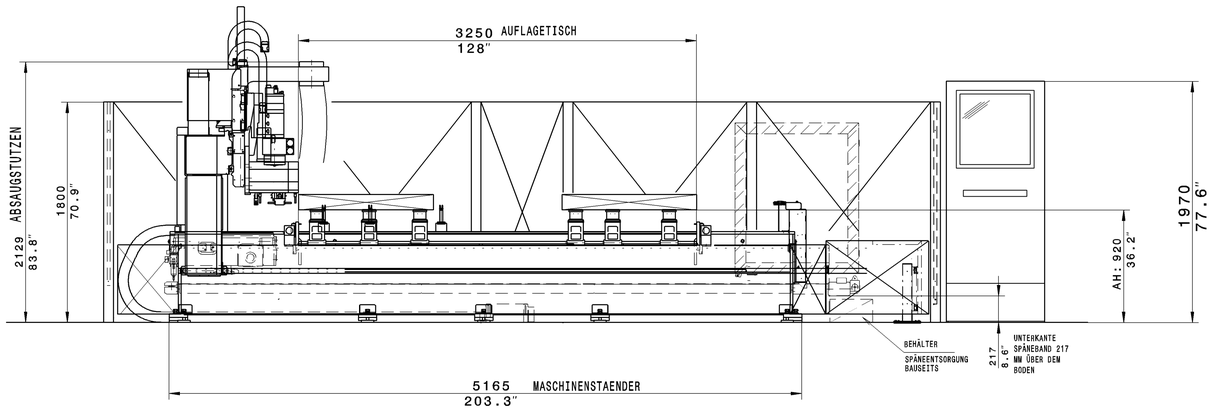

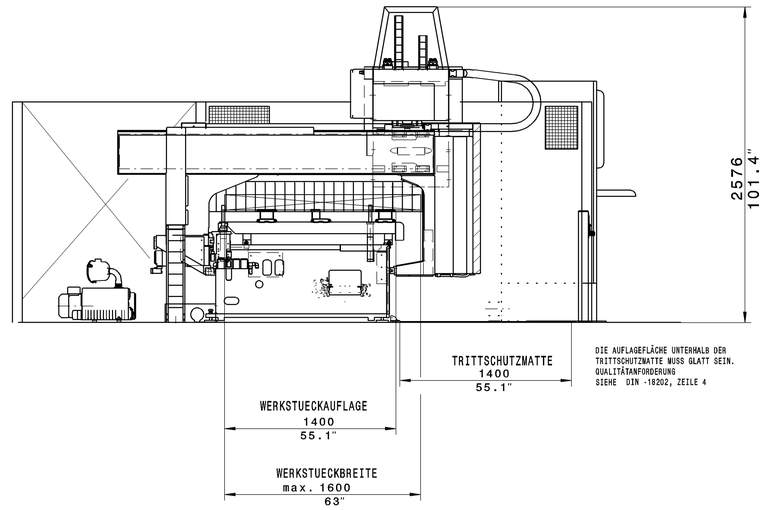

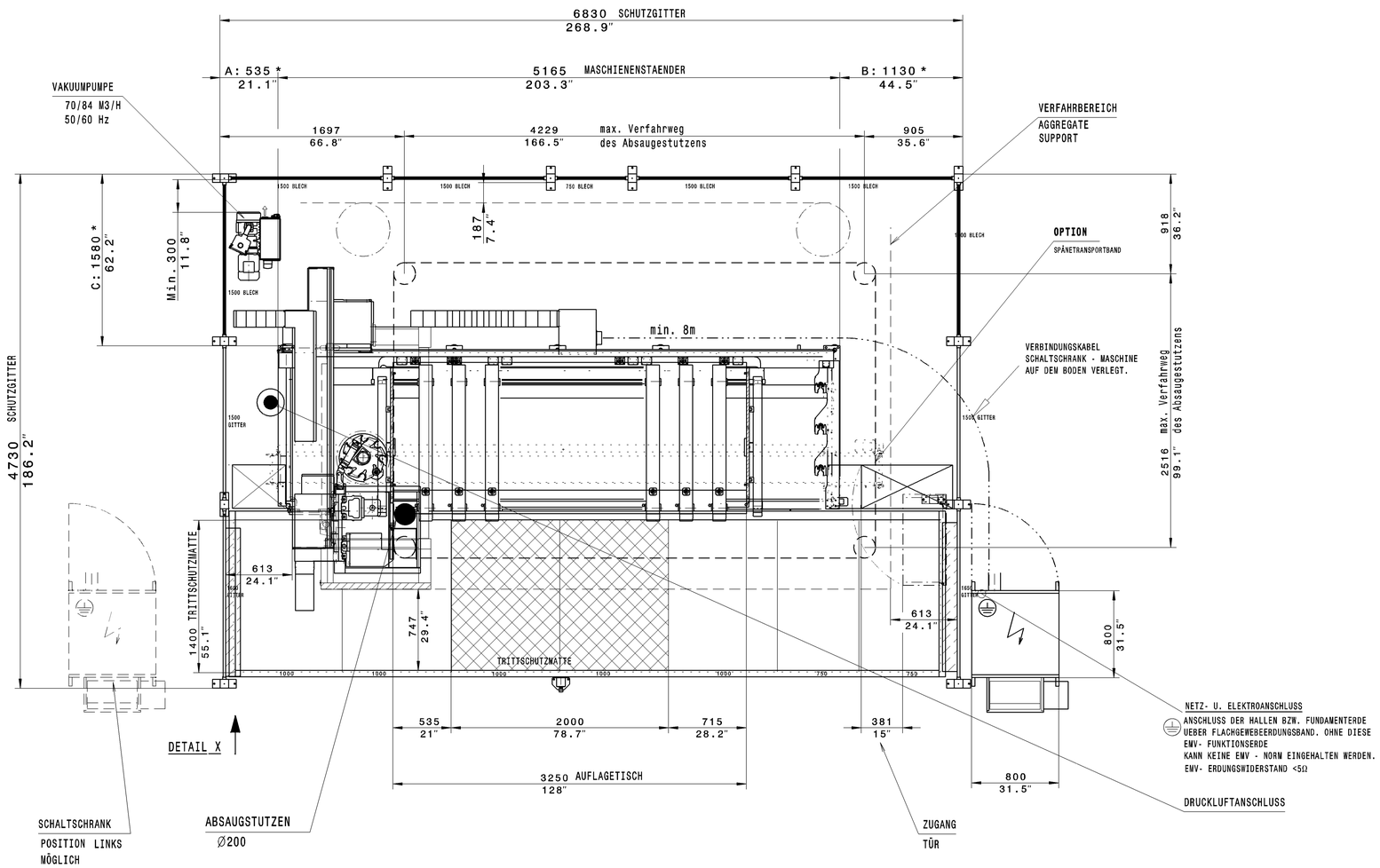

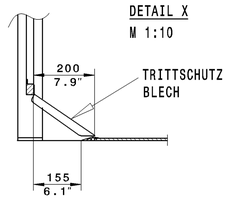

* MASS FUER
FUNDAMENTPLAN
SIEHE
5-320-94-4271

Die Produktionseinrichtung ist ohne die in diesem Plan eingezeichneten und von WEEKE gelieferten Sicherheitsabschrankungen nicht CE-Konform und darf nicht betrieben werden.

Als bauseitige Zugangsverhinderung sind nur fest mit dem Hallenboden und der Hallendecke verankerte unbewegliche Wände zulässig.

Under_Review

AENDERUNGEN VORBEHALTEN

				M	WERKSTOFF –
				1:25	ROHMASS
AD	AEND.NR.	DATUM	NAME		⚖ kg ❒ dm²
	Datum		NAME		GRUNDRISS-U.ABSAUGEPLAN
BEARB.	30.01.2015		Haden, A.		BMG 211/32/15/K
KTRL.	30.01.2015		SCG		
ISO 2768 mK-E					
EN ISO 13920 -BE					

WEEKE

ZEICHNUNGS-NR.
5-321-95-5000

A1

(C) Copyright reserved